SAV V2.0

Lider

CONCEÇÃO E FABRICO
DE **REBOQUES RODOVIÁRIOS**

PEÇAS SOBRESSE-LENTES

www.lider.fr

Encontra neste catálogo **todas as referências das peças associadas aos reboques LIDER 2021**.

Por uma questão de legibilidade e de respeito pelo meio ambiente, não incluímos todo o histórico das peças sobresselentes utilizadas na LIDER desde o seu lançamento. Para conhecer as referências das peças dos nossos reboques concebidos até 2021, consulte os catálogos SPV LIDER dos anos anteriores disponíveis no nosso site.

Para encomendar peças sobresselentes ou para um pedido de garantia, utilize **os formulários para download no nosso site www.lider.fr**

PENSE NO ACONDICIONAMENTO

As peças acondicionadas com Skin Pack ou blister são acompanhadas do logotipo:

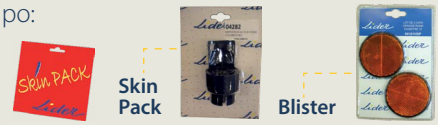

DOWNLOADS

- **Catálogos SPV e preços**
- **Manuais**
- **Formulários:** nota de encomenda/SPV/alteração do PTAC...

e encontre todas as nossos informações técnicas e práticas!

MANUAL DE MANUTENÇÃO

Recomendamos que leia atentamente o **manual de manutenção e de utilização** específico dos produtos LIDER que encontra para download gratuito em **www.lider.fr**

Reservamo-nos o direito de efetuar alterações técnicas a todos os nossos produtos numa perspetiva de melhoria contínua da qualidade ou em resposta à evolução das regulamentações. Por outro lado, salientamos que as fotografias presentes neste catálogo não são contratuais.

SOMÁRIO

DETALHES DOS REBOQUES

Reboques para bagagem 4
Reboques de madeira 6
Reboques Robust 7
Contentores 8-9
Plataformas Robust 10-11
Plataformas com rodas 12-13
Porta-motas 14
Porta-automóveis 15
Porta-máquinas 16
Carrinhas 17

ACESSÓRIOS E PEÇAS SOBRESSELENTES

Eixos travados 18-20
Eixos destravados 21-22
Guarda-lamas 23
Rodas/Pneus/Jantes 24
Rodas jockey/Pés de apoio 25
Iluminação/Sinalização 26-29
Engate de reboque 30
Anéis/Bolas/Antirroubos 31
Fixações travadas 32
Barras de tração ajustáveis 33
Bombas hidráulicas 34-35
Corrimão/Calço/Kit moto 4 36
Toldos 37
Compasso a gás/Cobertura/Barras de tejadilho e suporte/Porta-escadas 38
Grades/Grades duplas 39
Compartimentos gradeados 40-41
Guinchos 42
Pés de apoio traseiros/Porta lateral/Porta ponte/Kits hidráulicos 43
Rampas 44-45
Pisos de madeira 46
Fechos/Acessórios 47

REBOQUES
PARA BAGAGEM

por Lider

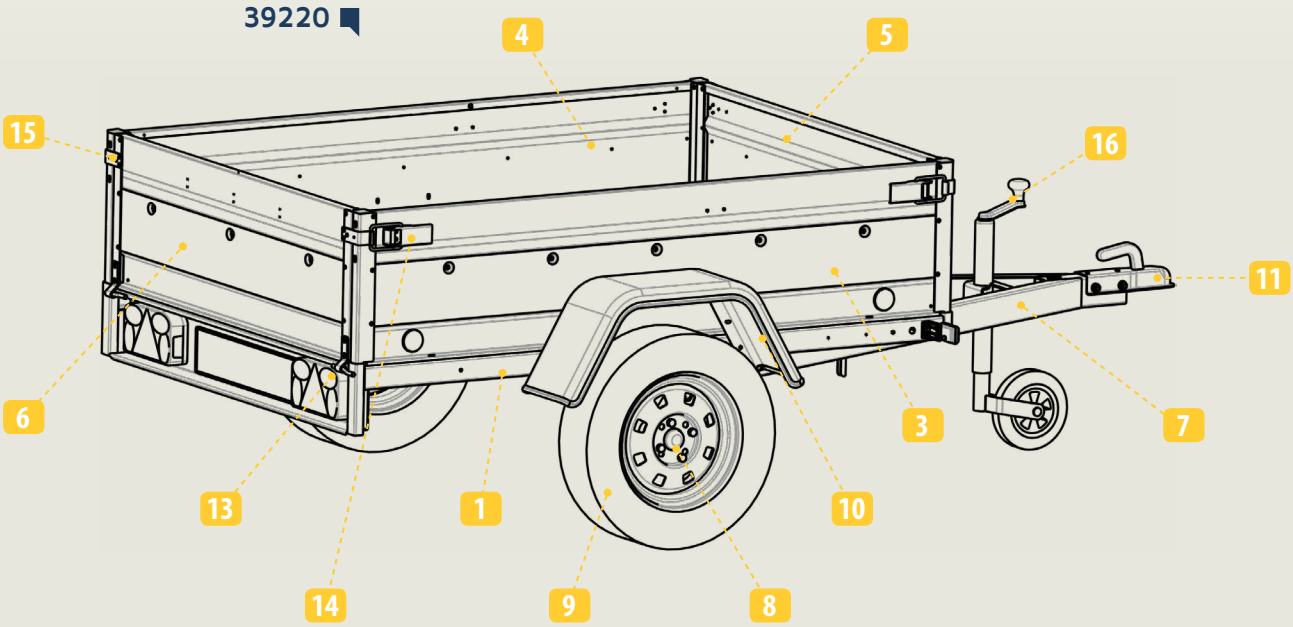

	PEÇAS	ALICANTE 39211	SARAGOS 39220	VENISE 39300	CADIX 39310
1	Estrutura	11691X	11611	11615	12007
2	Piso de madeira	11693A	11612A	11616A	12011A
3	Grade direita	13324D	13325D	13326D	13327D
4	Grade esquerda	13324G	13325G	13326G	13327G
5	Grade dianteira	13324 F	13325 F	13326 F	13327 F
6	Grade traseira	13324R	13325R	13326R	13327R
7	Barra de tração (fornecido com abraçadeira/sem engate)	11707A	11614A	11635A	11635A
8	Eixo	03181	03182	03182	03183
9	Roda completa	02082	02082	02082	02082
10	Guarda-lamas	11610	11610	11610	11610
11	Engate de reboque	06001	06001	06001	06001
12	Kit de luzes completo	04270J	04160H	04171H	04171H
13	Articulação da grade	11613	11613	11613	11613
14	Fecho de pressão	01652SP	01652SP	01652SP	01652SP
15	Chapa-testa	01635	01635	01635	01635
16	Roda jockey	05064	05064	05064	05064
17	Chapa meia abraçadeira de RJ	11801-02	11801-02	11801-02	11801-02
18	Alavanca de aperto RJ	11972A	11972A	11972A	11972A
19	Alavanca de oscilação	11200SP	11200SP	11200SP	11200SP
20	Argola de fixação	11123	11123	11123	11123

39330

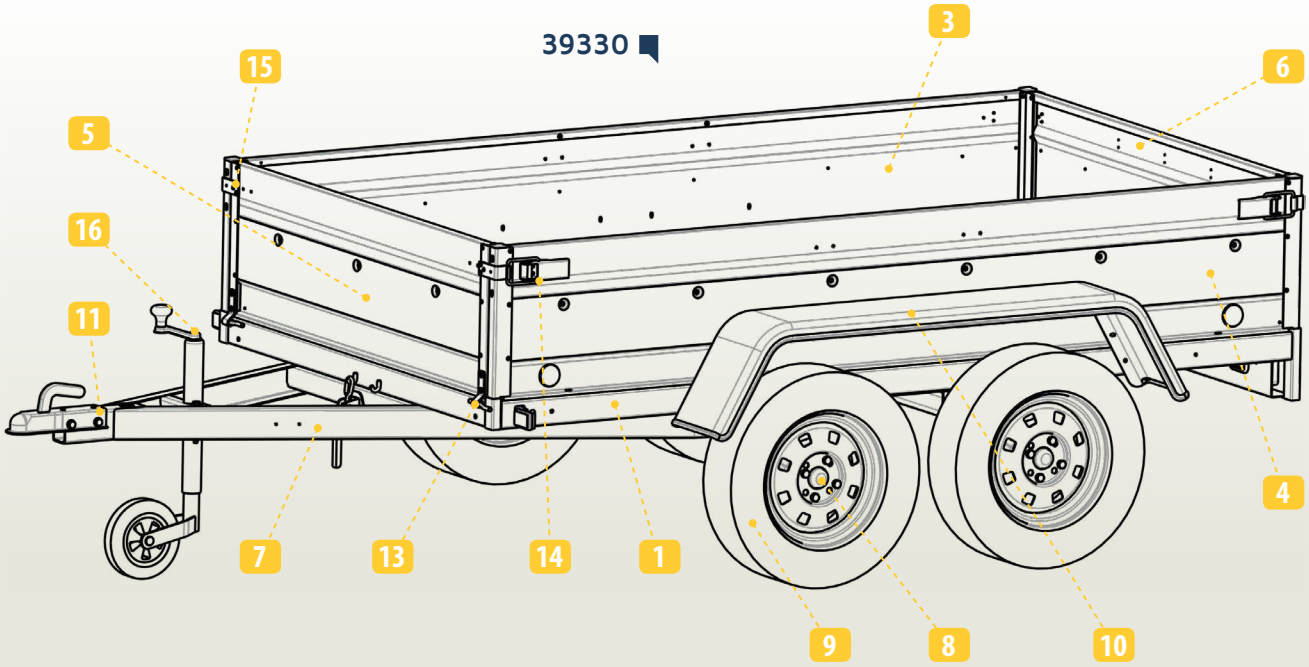

39550

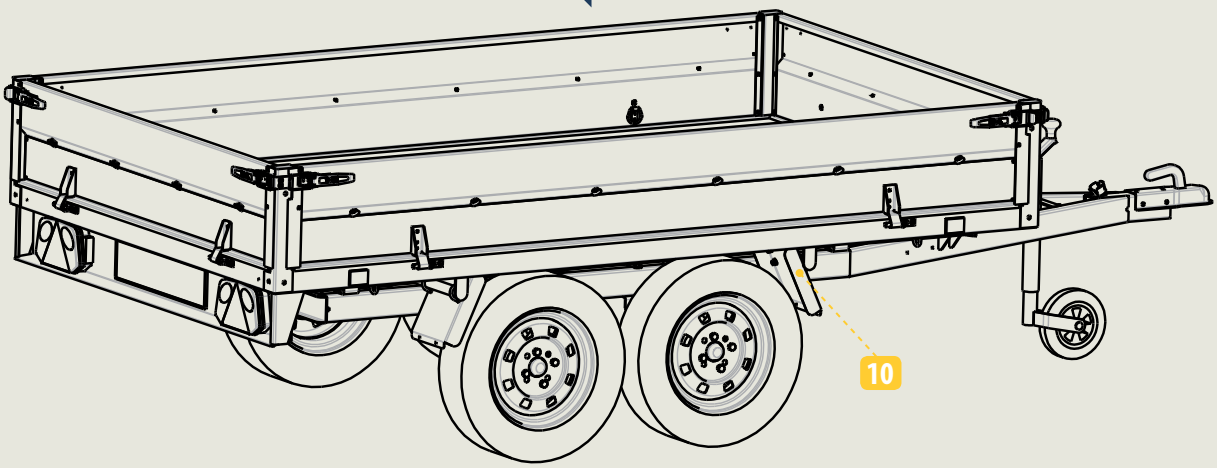

	PEÇAS	FLORENCE 39330	PALERME 39331	TOLÈDE 39550
1	Estrutura	11690X	11690	estrutura: 13074 plataforma: 13075
2	Piso de madeira	11692A	11692A	15164
3	Grade direita	13328D	13329D	13086
4	Grade esquerda	13328G	13329G	13087
5	Grade dianteira	13327 F	13327 F	13089
6	Grade traseira	13327R	13327R	13088
7	Barra de tração (fornecido com abraçadeira/sem engate)	11706A	11706A	-
8	Eixo	LIDER: 03184 AUTOFLEX : 03184A	03184	LIDER: 03186 AUTOFLEX : 03186A
9	Roda completa	02082	02082	02081
10	Guarda-lamas/Meio guarda-lamas	11686	11610	13031 x2
11	Engate de reboque	06001	06001	S06080
12	Kit de luzes completo	04170H	04170H	04246J
13	Articulação da grade	11613	11613	13006
14	Fecho de pressão	01652SP	01652SP	15162SP
15	Chapa-testa	01635	01635	13008B
16	Roda jockey	05064	05064	05064
17	Chapa meia abraçadeira de RJ	11801-02	11801-02	11801 - 02
18	Alavanca de aperto RJ	11972A	11972A	11972A
19	Alavanca de oscilação	11200SP	11200SP	-
20	Argola de fixação	11123	11123	11123

REBOQUES
DE MADEIRA

por Lider

39450

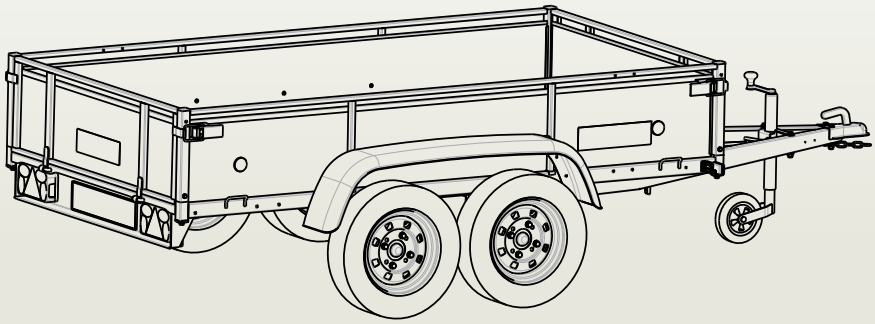

41470 - 41480

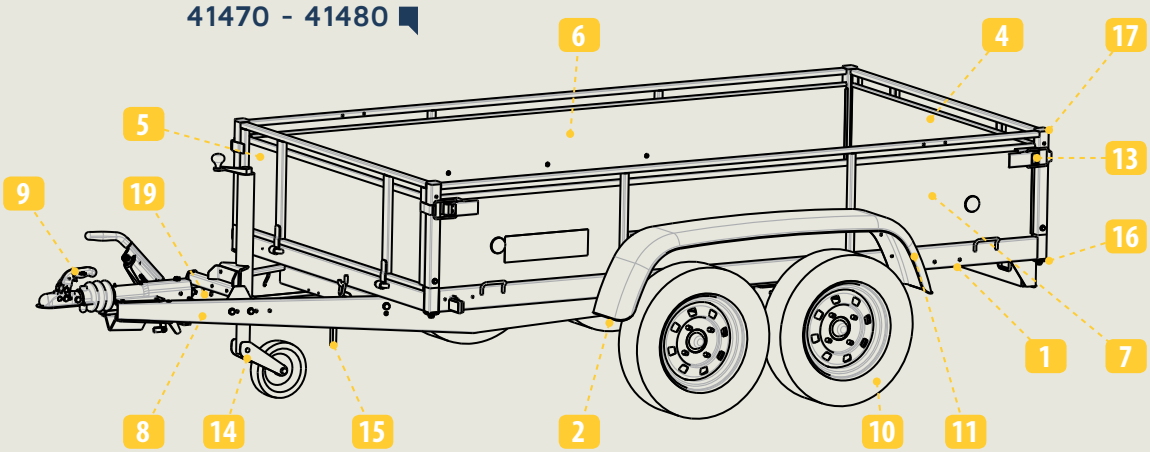

	PEÇAS	39440	39460	39450	41470	41480
1	Estrutura	12869	12868	12868	12870	12870
2	Eixo	LIDER: 03180 AUTOFLEX : 03180A	03180	03180	03215L	AV 03214L1 AR 03214L2
3	Piso de madeira	12635	12634	12634	12634	12634
4	Grade traseira	11771	11771	11771	11771	11771
5	Grade dianteira	11772	11772	11772	11772	11772
6	Grade direita	11769	11767	11767	11767L	11767L
7	Grade esquerda	11770	11768	11768	11768L	11768L
8	Barra de tração completa	11796	11796	11796	11926	11926
9	Engate de reboque/fixação travada	06029	06029	06029	06002L	06004L
10	Roda	02081	02081	02081	02081	02081
11	Guarda-lamas	12567	12567	12568	12567	12568
12	Kit de luzes	04171H	04170H	04170H	04170H	04299H
13	Fecho de pressão	01652SP	01652SP	01652SP	01652SP	01652SP
14	Roda jockey	05064	05064	05064	05148	05148
15	Alavanca de oscilação	11200SP	11200SP	11200SP	11200SP	11200SP
16	Encaixe da grade de suporte	11838SP	11838SP	11838SP	11838SP	11838SP
17	Ponteira de plástico preta	05118	05118	05118	05118	05118
18	Articulação da grade	SC *	SC *	SC *	SE *	SC *
19	Dispositivo de bloqueio da roda jockey	11801	11801	11801	11925	11925
20	Perfil de suporte do piso D G	12286D 12286G	12285D 12285G	12285D 12285G	12289D 12289G	12289D 12289G

*SE: Soldado à estrutura

REBOQUES ROBUST

por Lider

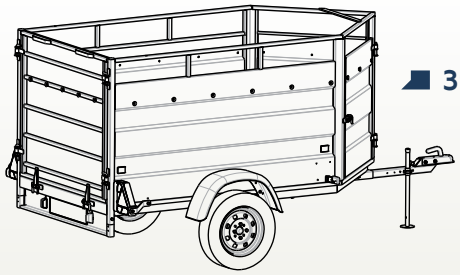

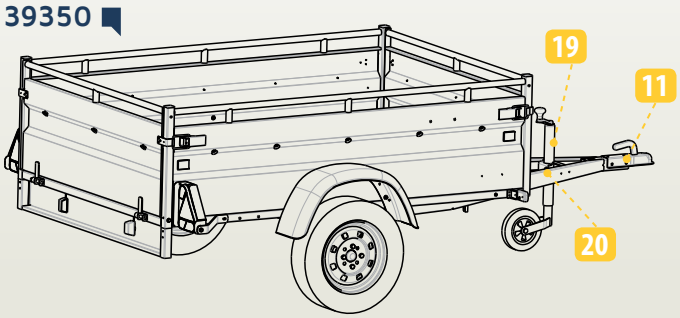

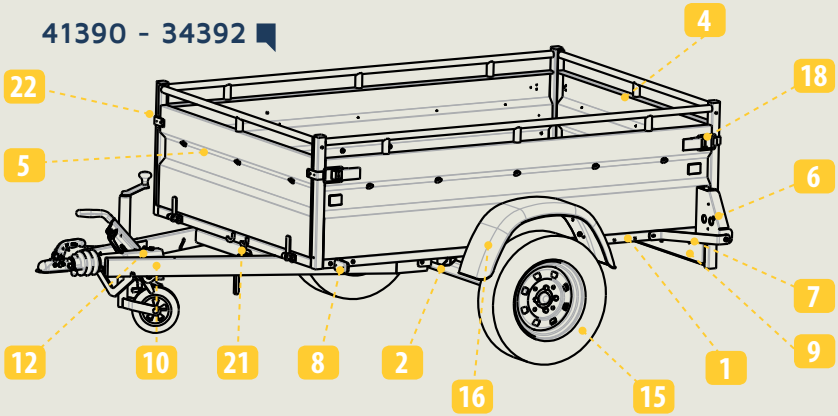

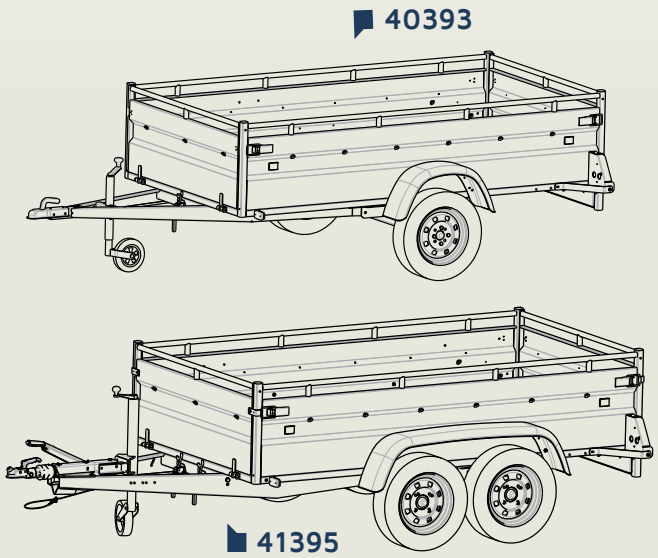

	PEÇAS		39530	39350	41390	34392	40393	39394	41395	38398
1	Estrutura (caixa sem porta)		11127S	11248S	11248S	12836S	13243T	13243S	12836T	13277S
2	Eixo		03190	03185A	03212A	03154A	03185A	03185A	03214L1 03214L2	AV : 03173L1 AR: 03173L2
3	Piso de madeira		11130	05416	05416	05512	05512	05512	05512	05158
4	Grade traseira		11127-30	11248R	11248R	11248R	11248R	11248R	11248R	13277R
5	Grade dianteira		11127-25	11248R	11248R	11248R	11248R	11248R	11248R	13277R
6	Chapas de luzes	AJBA RADEX	G: 12572B/D: 12573B G: 12572/D: 12573							
7	Suporte de fixação de chapas de luzes		01934	01934	01934	01934	01934	01934	01934	01934
8	Suporte de luzes de presença	RADEX	12345	12345	12345	12345	-	-	-	-
9	Suporte de placa de matrícula		11129	01864	01864	01864	01864	01864	01864	12999
10	Barra de tração (sem engate nem dispositivo de bloqueio RJ)		11128	11264A	01525	11926	11264A	11264A	11926	13040
11	Engate de reboque/fixação travada		06000	06001	06006A	06006A	06001	06001	06004L	06005L
12	Dispositivo de bloqueio da barra de tração		-	-	11266	12837	-	-	-	-
13	Sifão		05497+ 15006	-	-	-	-	-	-	-
14	Tampa do sifão		05498	-	-	-	-	-	-	-
15	Roda		02081	02081	02082	02055	02081	02081	02081	02055
16	Guarda-lamas		12567	12567	12567	12567	12567	12568	12568	11686
17	Kit de luzes	DAFA RADEX AJBA	- 04263 04263J	- 04261 04261J	- 04261 04261J	04298H 04298 04298J	04298H 04298 04298J	04298H 04298 04298J	04298H 04298 04298J	- - 04337J
18	Bloqueio/Fecho de pressão		05152SP	01652SP	01652SP	01652SP	01652SP	01652SP	01652SP	01652SP
19	Pé de apoio/Roda jockey		01654	05064	05064	05064	05064	05064	05148	05148
20	Abraçadeira de roda jockey Alavanca de aperto de roda jockey Suporte para roda jockey		-	11101-13 11972A -	05065 - -	05065 - 12535	11101-13 11972A -	11101-13 11972A -	- - 15264	- - 15264
21	Alavanca de oscilação		-	11200SP	11200SP	11200SP	11200SP	11200SP	11200SP	-
22	Eixo da porta/chapa-testa		01933-41	01635	01635	01635	01635	01635	01635	01635

CONTENTORES

por Lider

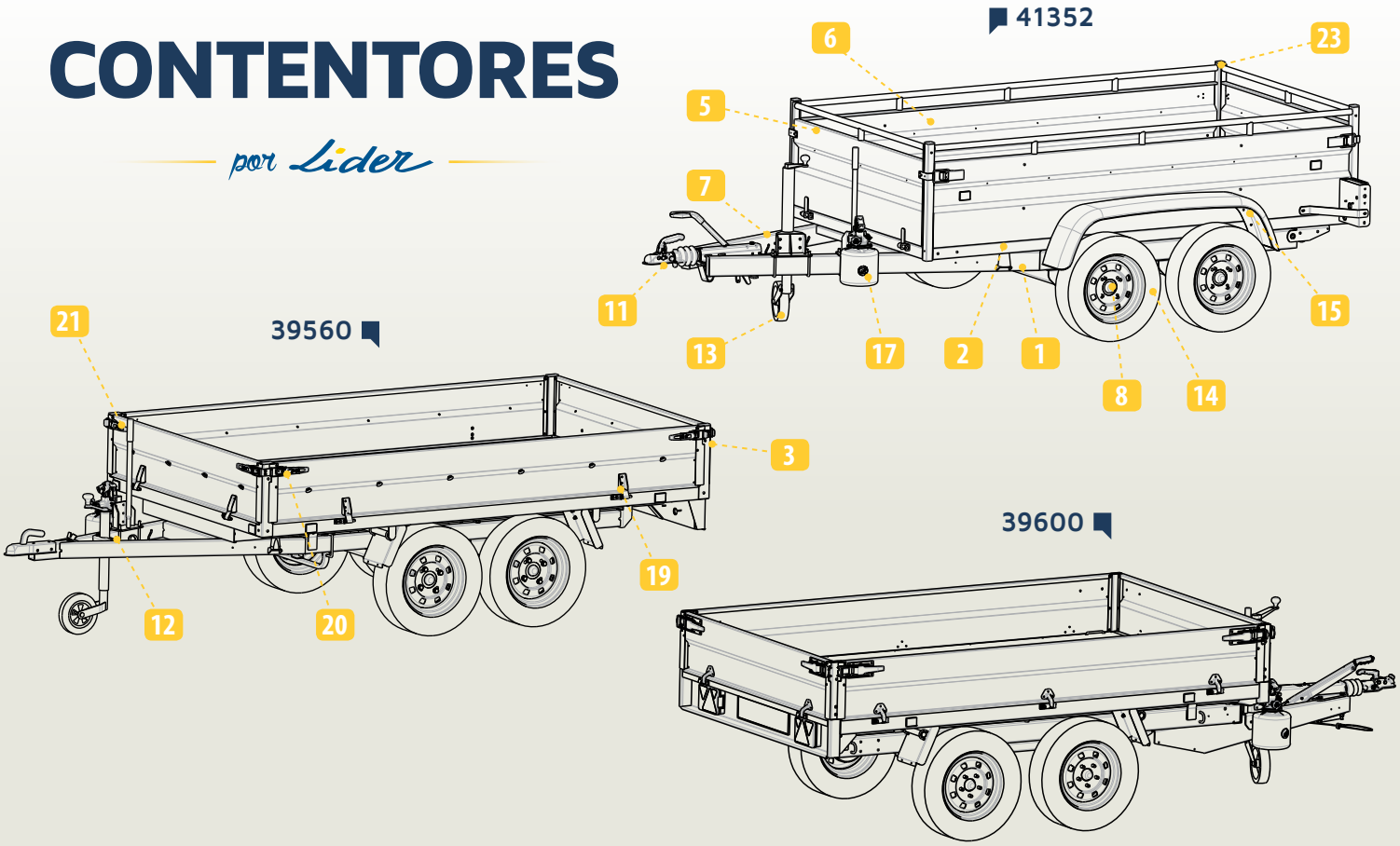

	PEÇAS	39560	41352	41580	39600 39600PE
1	Estrutura	13003	12996	12723	12723
2	Caixa plataforma	13004	12997S	13333	13333
3	Poste traseiro esquerdo/dianteiro direito Poste traseiro direito/dianteiro esquerdo	13009 13008	-	12821 K 12821J	12821 K 12821J
4	Piso	15164	05512	13334	13334
5	Grade transversal de aço	13007	11248R	12821B	12821B
6	Grade lateral de aço	13005	-	12821A	12821A
7	Barra pré-montada	-	-	12724*	12724*
8	Eixo	LIDER: 03186 / AUTOFLEX : 06186A	AL-KO: 03127L1 03127L2	AV : 03213L1 AR: 03213L2	AV : 03097L1 AR: 03097L2
9	Suporte de placa de matrícula	-	12999	-	-
10	Calço de barra de tração	-	11544	11919	11919
11	Engate de reboque/fixação travada	S06080	06004L	06004L	06005L
12	Abraçadeira de roda jockey/Alavanca de aperto suporte de roda jockey	11801-02 / 11972A -	- 12998	- 15264	- 15264
13	Roda jockey	05064	05148	05148	05148
14	Roda	02081	02081	02081	02064
15	Meio guarda-lamas Suporte do guarda-lamas	13031 -	Guarda-lamas completo: 12568	13031 13424	13031 13424
16	Kit de luzes	04246J	AJBA: 04298J / RADEX: 04298	04246J	04246J
17	Bomba manual**	15080	15285	15285	15285
18	Bomba elétrica**	-	15174	-	05923
19	Articulação da grade	dobradiça macho: 12589 dobradiça fêmea: 13006	-	Fêmea: 05747A Macho: 05747D	Fêmea: 05747A Macho: 05747D
20	Fecho lateral da grade	15162SP	01652SP	05451SP	05451SP
21	Fecho transversal da grade	15162SP	Chapa-testa: 01635	05451SP	05451SP
22	Suporte em U	-	-	11590	11590
23	Ponteira de plástico	05517	05118	15187	05517
24	Suporte de luzes	-	G: 12572B/D: 12573B	-	-

* Sem fixação | ** Ver detalhes nas páginas 34 e 35

39610PE - 39612PE

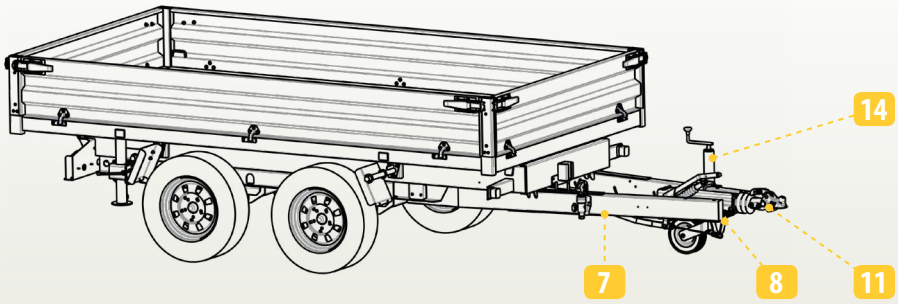

39614PE

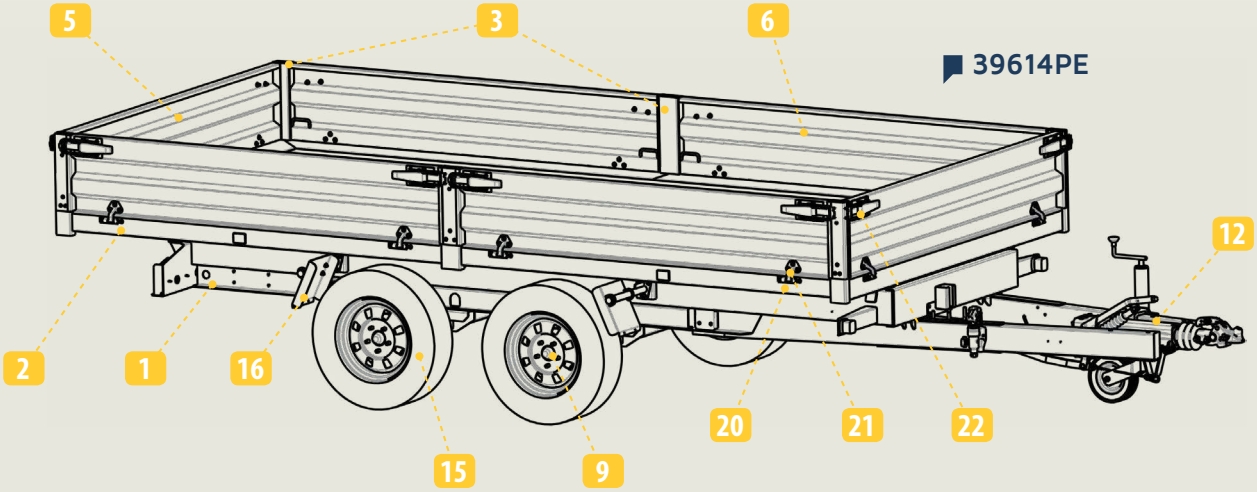

	PEÇAS	39610PE	39612PE	39614PE
1	Estrutura	13316	13316	13311
2	Caixa plataforma	13315	13315	13310
3	Poste traseiro esquerdo/dianteiro direito Poste traseiro direito/dianteiro esquerdo Poste central	13312EA 13312FA -	13312EA 13312FA -	13312EA 13312FA 13312 HA
4	Piso	05158	05158	15140
5	Grade transversal de aço	13317B	13317B	13312B
6	Grade lateral de aço	13317A	13317A	13312A
7	Barra de tração***	12741B	12741B	12741C
8	Placa de atrelagem	12741 K	12741 K	12741 K
9	Eixo AV Eixo AR	03179A1 03179A2	03178A1 03178A2	03158A1 03158A2
10	Suporte de placa de matrícula	13318	13318	13313
11	Fixação travada	06042A	06043A	06043A
12	Suporte para roda jockey	S01362	S01362	S01362
13	Abraçadeira de roda jockey	05994	05994	05994
14	Roda jockey	S05236	S05236	S05236
15	Roda	S02077	S02079	02075
16	Meio guarda-lamas Suporte para guarda-lamas	13031 13428	13031 13428	13031 13428
17	Kit de luzes	04339	04339	04340
18	Bomba elétrica**	15167	15167	15167
19	Suporte para bomba	11587A	11587A	11587A
20	Dobradiça	05747D	05747D	05747D
21	Articulação da grade	05747A	05747A	05747A
22	Fecho da grade	05591	05591	05591

° Lote de 4 postes | * Sem fixação | ** Ver detalhes nas páginas 34 e35 | *** Não montado

PLATAFORMAS
ROBUST

por Lider

40360 - 40370

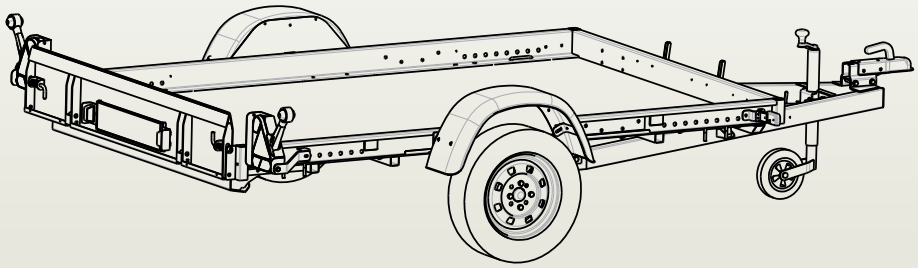

40375 - 40386

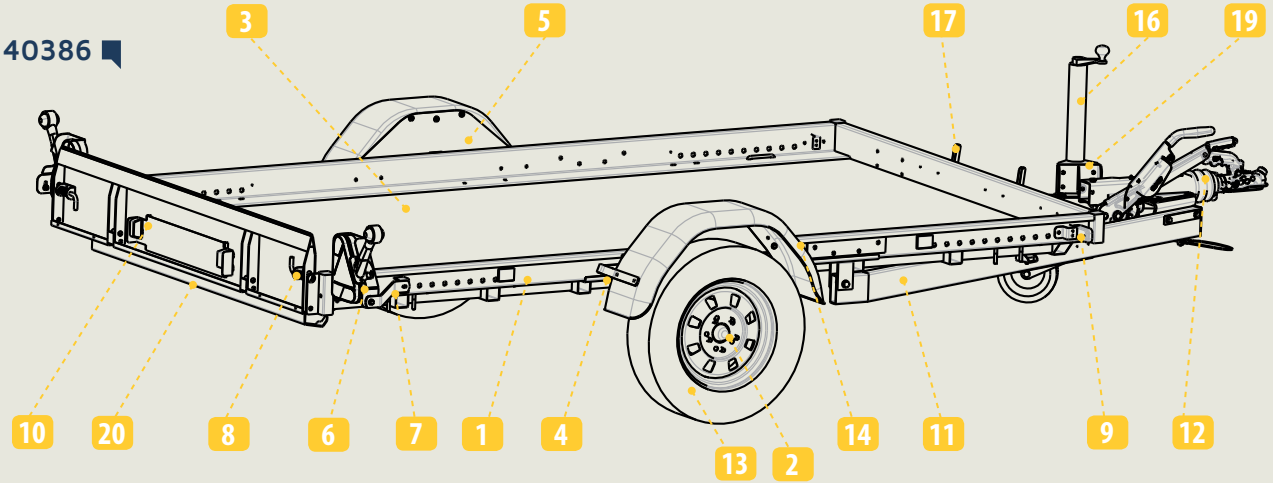

	PEÇAS	40360	40370	40375	40380	40385	40386
1	Estrutura	13246	13341	13341	13341	13348	13349
2	Eixo	03187	03197	03198A	03199A	03200A	03201A
3	Piso de madeira	05175	05158	05158	05158	05158	15066
4	Reforço do guarda-lamas	01838	01838	01838	D: 01839A G: 01840A	D: 01839A G: 01840A	D: 01839A G: 01840A
5	Suporte do guarda-lamas	01837	01837	01837	01841	01841	01841
6	Chapas de luzes	G: 12572A/D: 12573A					
7	Suporte de fixação de chapas de luzes	01934	01934	01934	01934	01934	01934
8	Fecho de mola	05152SP	05152SP	05152SP	05152SP	05152SP	05152SP
9	Suporte de luzes de presença	11759A	11759A	11759A	11759A	11759A	11759A
10	Mini porta traseira	13244	13342	13342	13342	13342	13201
11	Barra de tração	13351C	13351C	13352A	13352A	13353A	13353A
12	Engate de reboque/fixação travada	06001	06001	06006A	06006A	06086A	06004A
13	Roda	02081	02081	02081	S02076	S02077	S02079
14	Guarda-lamas	12567	12567	12567	01842	01842	01842
15	Kit de luzes	04330J	04331J	04332J	04332J	04332J	04319J
16	Roda jockey	05064	05064	05064	05148	05148	05148
17	Alavanca de oscilação	01414	01414	01414	01414	01414	01414
18	Mola a gás Cilindro	05213C	05213C	05213C	05213C	05213C	05213C
19	Abraçadeira/Suporte para roda jockey Pega para roda jockey	11801-02 11972A	11801-02 11972A	05065 / 13343 -	13343	13343	13343
20	Calço traseiro	13245	13245	13245	13245	13245	13202

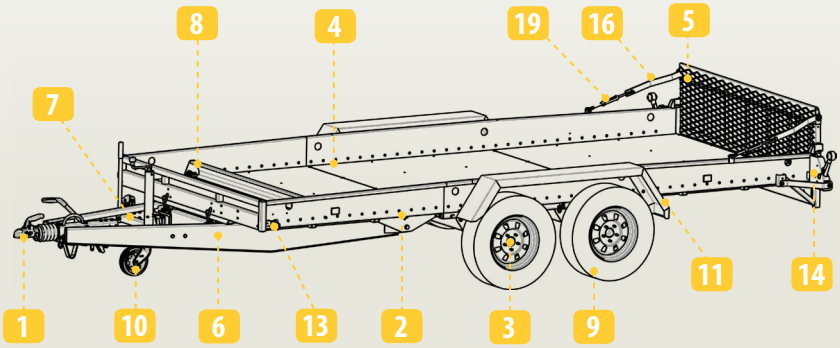

34780

	PEÇAS		34780	
1	Fixação/Barra de tração ajustável		AUTOFLEX : 06043A	AL-KO: 06015L
2	Estrutura		12973	
3	Eixo	AV AR	03159A1 03159A2	03159L1 03159L2
4	Piso de madeira		13028	
5	Porta traseira		12976A	
6	Barra de tração		12975	
7	Dispositivo de bloqueio da roda jockey		12805	
8	Barra de bloqueio		01108	
9	Roda		02076	
10	Roda jockey		15240	
11	Guarda-lamas		D: 12974D G: 12974G	
12	Kit de luzes	RADEX AJBA	04310 04310J	
13	Suporte de luzes dianteiro	RADEX AJBA	11759L 11759A	
14	Suporte de luzes traseiro	RADEX AJBA	D: 12573 D: 12573A	G: 12572 G: 12572A
15	Batente		05350	
16	Suporte de manutenção		12976E	
17	Bomba manual		15092	
18	Cilindro		05934	
19	Tensor		15278	

36830

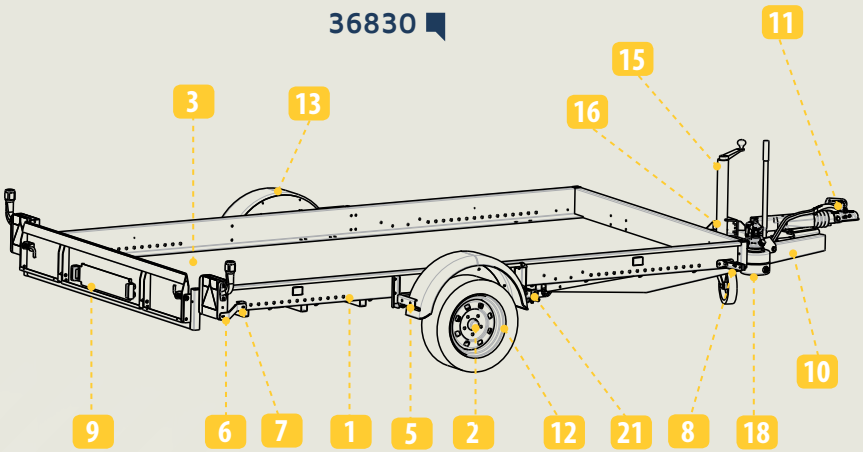

	PEÇAS	36830
1	Estrutura	13208
2	Eixo	03168B
3	Piso de madeira	15066
4	Suporte de batente do guarda-lamas	13213
5	Suporte do guarda-lamas	D: 13209D G: 13209G
6	Chapas de luzes	G: 12572A/D: 12573A
7	Suporte de fixação de chapas de luzes	01934
8	Suporte de luzes de presença	11759A
9	Mini porta traseira	13201
10	Barra de tração	13210
11	Fixação travada	06004B
12	Roda	02075
13	Guarda-lamas	12486
14	Kit de luzes	04319J
15	Roda jockey	05148
16	Cilindro	15216
17	Abraçadeira/Suporte para roda jockey	13210D
18	Bomba	05924
19	Cabo de bloqueio	15248
20	Pega de bloqueio	15249
21	Mola de gás (guarda-lamas)	15217

PLATAFORMAS
RODAS

por Lider

34620 - 41622

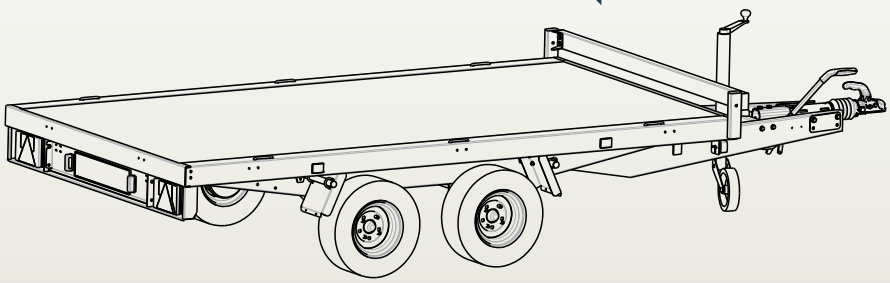

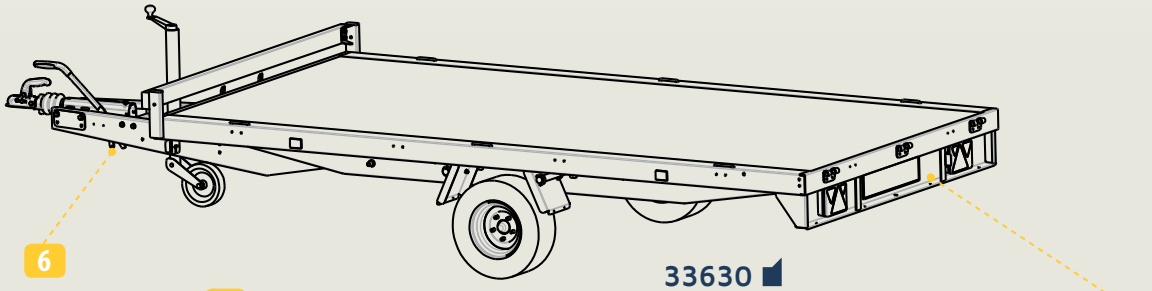

33630

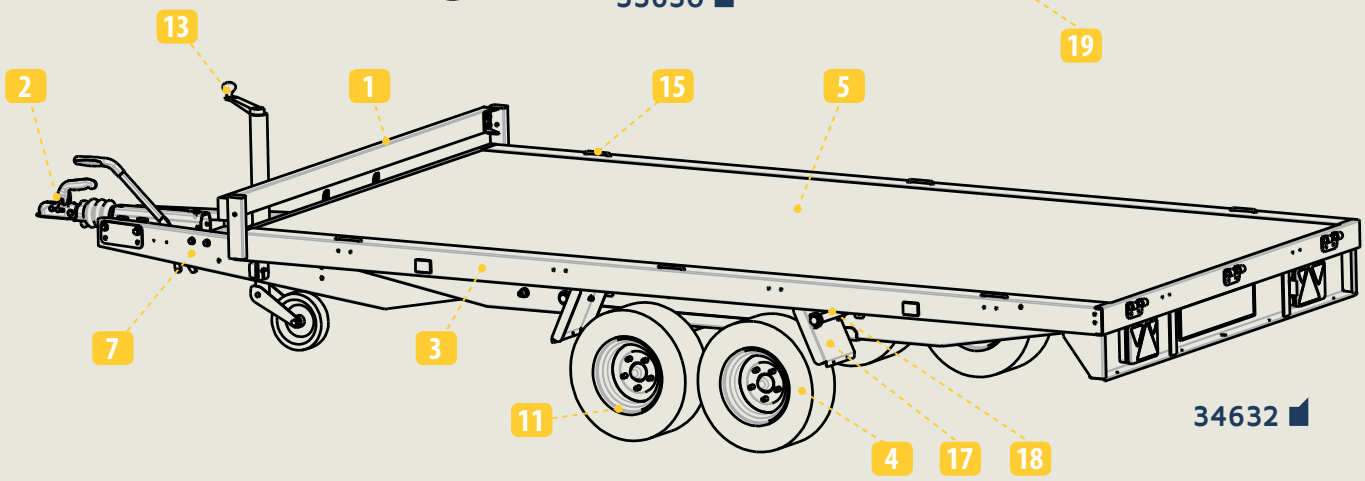

34632

	PEÇAS	34620	41622	33630	34632
1	Batente de carga	12475	12475	12758	12758
2	Fixação	06005L	06004L	06004A	06005L
3	Estrutura	12890	12890	12757	12757
4	Eixo	03127L1 03127L2	03216L1 03216L2	03148A	03161L1 03161L2
5	Piso de madeira	05158	05158	15066	15066
6	Calço de barra de tração	12197	12197	Na barra de tração	12197
7	Barra pré-montada	01980F*	01980F*	01980G*	01980G*
8	Dispositivo de bloqueio da barra de tração/Suporte da Roda jockey	01980D	01980D	15319	01980D
9	Placa de atrelagem	01980H	01980H	01980H	01980H
10	Kit de luzes	04296	04296	04245 ou 04245J	04245 ou 04245J
11	Roda	02071	02081	02071	02071
12	Armação de barra de tração ajustável	-	-	-	-
13	Roda jockey	05148	05148	05148	05148
14	Alavanca de oscilação	-	-	15099	15099
15	Pega para fixação	11590	11590	11590	11590
16	Eixo de bloqueio de rampa	11478	11478	11478	11478
17	Meio guarda-lamas	13031	13031	13031	13031
18	Suporte para guarda-lamas	13427	13427	13428	13428
19	Suporte de placa	12735	12735	12735	12735

* Barra de tração pré-montada sem fixação

40655L - 40665L - 40685L

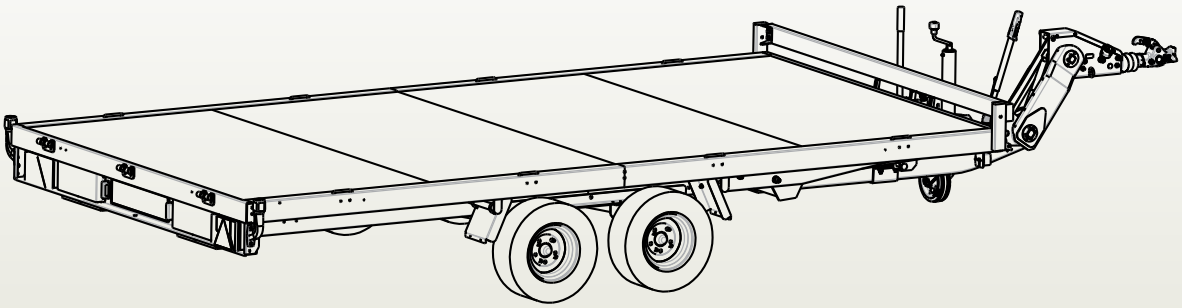

32650 - 32680

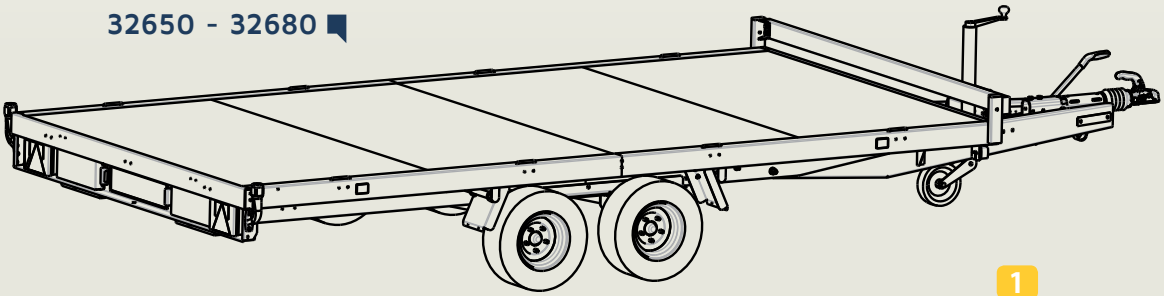

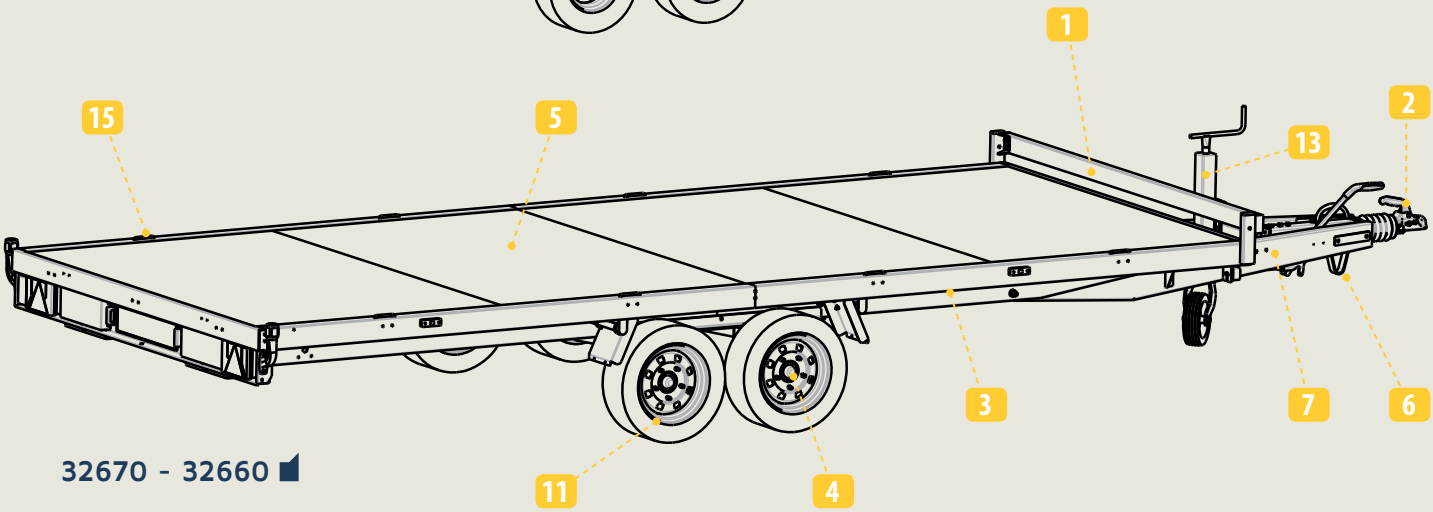

32670 - 32660

	PEÇAS	32650	40655L	32660	40665L	32670	32680	40685L
1	Batente de carga	12476	12476	12476	12476	12476	12476	12476
2	Fixação	06005L	-	AUTOFLEX 06043A / AL-KO: 06015L	-	06005L	AUTOFLEX 06043A / AL-KO: 06015L	-
3	Estrutura	12395	12395	12389	12389	12389	12395	12395
4	Eixo	AL-KO: 03132L1 03132L2	AL-KO: 03132L1 03132L2	AUTOFLEX 03131A1 03131A2 / AL-KO: 03131L1 03131L2	AL-KO: 03131L1 03131L2	AL-KO: 03132L1 03132L2	AUTOFLEX : 03131A1 03131A2 / AL-KO: 03131L1 03131L2	AL-KO: 03131L1 03131L2
5	Piso de madeira	15256 (2)	15256 (2)	15255 (2)	15255 (2)	15255 (2)	15256 (2)	15256 (2)
6	Calço de barra de tração	12197	-	12197	-	12197	12197	-
7	Barra de tração pré-montada/barra de tração ajustável	12390Z*	06078L	12390*	06066L	12390Z*	12390*	06066L
	Dispositivo de bloqueio da barra de tração/Roda jockey	12390C	-	12390C	-	12390C	12390C	-
8	Placa de atrelagem	12390 K	-	12390J	-	12390 K	12390J	-
9	Kit de luzes	04253	04253	04252	04252	04252	04253	04253
10	Roda	02071	02071	02044	02044	02071	02044	02044
11 / 12	Armação de barra de tração ajustável	-	12825	-	12824	-	-	12824
13	Roda jockey	05148	15240	01469	15073	05148	01469	15073
14	Alavanca de oscilação	15099	15099	15099	15099	15099	15099	15099
15	Pega para fixação	11590	11590	11590	11590	11590	11590	11590
16	Eixo de bloqueio de rampa	11478	11478	11478	11478	11478	11478	11478
17	Meio guarda-lamas	13031	13031	13031	13031	13031	13031	13031

* Barra de tração pré-montada sem fixação

PORTA-
MOTAS

por Lider

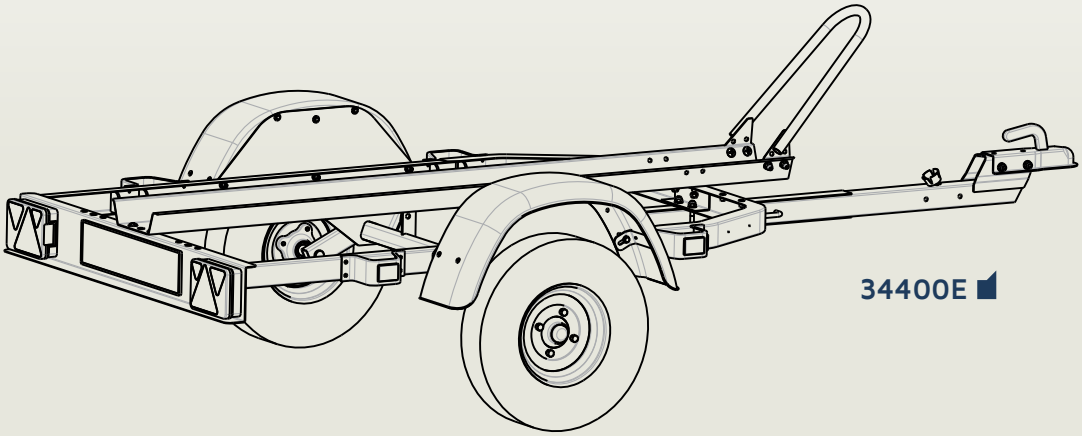

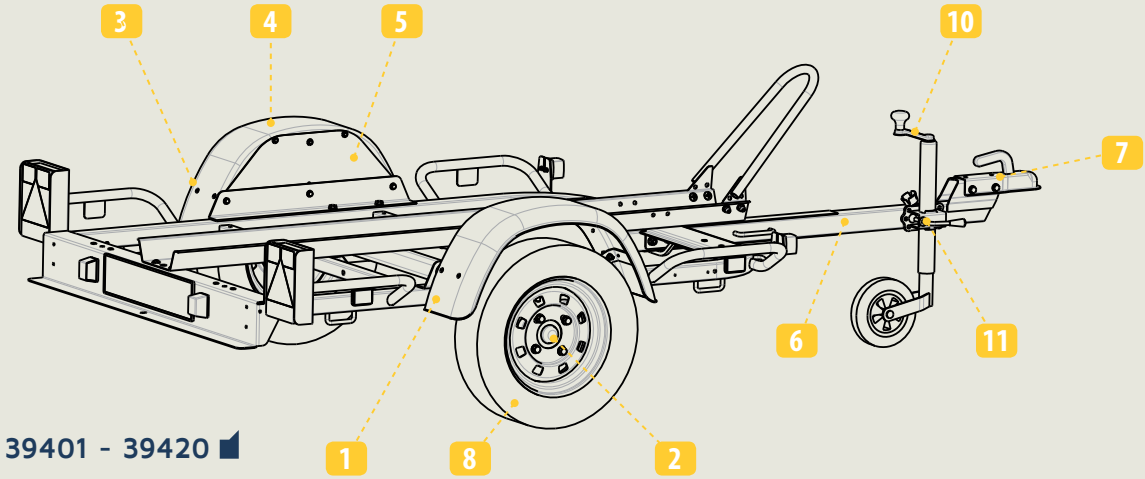

	PEÇAS	34400E	39401	39420
1	Estrutura	11229	01959	01960
2	Eixo	03062	03188	03189
3	Reforço do guarda-lamas	01838	01838	01838
4	Guarda-lamas	12567	12567	12567
5	Suporte do guarda-lamas	11230	01837	01837
6	Barra de tração	01991	01991	01991
7	Engate de reboque	06001	06001	06001
8	Roda	02001	02081	02081
9	Kit de luzes	04259J	04115	04115
10	Roda jockey	-	05064	05064
11	Abraçadeira de roda jockey/Pega para roda jockey	-	05065	05065

PORTA-AUTOMÓVEIS

por Lider

39740 - 39760

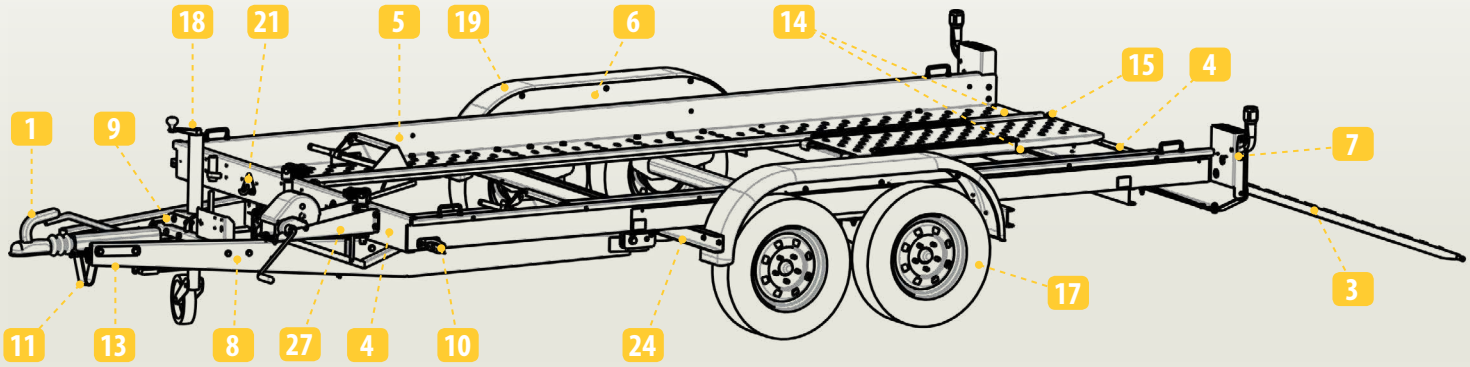

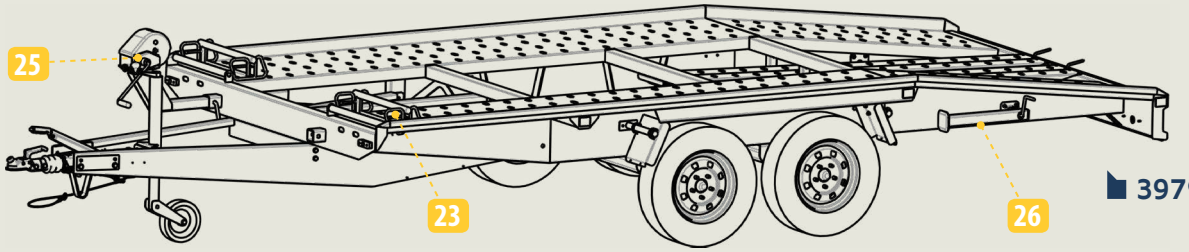

39790

	PEÇAS	39750		39740		39760		39770		39790
1	Fixação	AL-KO: 06004L	AUTOFLEX : 06006A	AL-KO: 06005L	AUTOFLEX : 06004A	AL-KO: 06005L	AUTOFLEX : 06042A	AL-KO: 06004L	AUTOFLEX : 06004A	06005L
2	Eixo AV AR	AL-KO: 03122L	AUTOFLEX : 03122A	AL-KO: 03128L1 03128L2	AUTOFLEX : 03128A1 03128A2	AL-KO: 03129L1 03129L2	AUTOFLEX : 03129A1 03129A2	AL-KO: 03157L	AUTOFLEX : 03157A	AL-KO: 03177L1 03177L2
3	Rampa de aço	12127		12380E / 12380H		12380E / 12380H		12127A		13306
4	Margem transversal	AV : 12115A / AR : 12115R		AV : 12360A / AR : 12360R		AV : 12360A / AR : 12360R		AV :12115A / AR : 12115R		-
5	Revestimento + margem lateral	12115DC / 12115GC		12360DC / 12360GC		12360DC / 12360GC		12970DC / 12970GC		-
6	Compartimento do guarda-lamas	12139		12365		12365		12139		-
7	Suporte de luzes traseiro	D: 12115FD/G: 12115FG		D: 12115FD/G: 12115FG		D: 12115FD/G: 12115FG		D: 12115FD/G: 12115FG		-
8	Barra de tração	12117		12361		12361		12117		13305
9	Dispositivo de bloqueio da roda jockey	12126		12126		12126		12126		15264
10	Suporte de luzes	11759L		11759L		11759L		11759L		-
11	Calço	12197		12197		12197		12197		-
12	Reforço da barra de luzes	12115B		12115B		12115B		12115B		-
13	Placa da barra de tração	12117A		12361A		12361A		12117A		13305C
14	Guia interior/exterior das rampas	-		Int: 12381B/Ext: 12381A		Int: 12381B/Ext: 12381A		-		-
15	Bloqueio de rampa	-		12381D / 12381G		12381D / 12381G		-		13309
16	Compasso a gás/Cilindro	05777		05889		05889		05777		-
17	Roda	02055		02055		02055		02075		02055
18	Roda jockey	05148		05148		05148		05148		05148
19	Guarda-lamas/Meio guarda-lamas	01842		12369		12369		01842		Sup 13426 - GB: 13031
20	Kit de luzes	04268		04269		04269		04268		04338R / Led: 04338
21	Alavanca de oscilação	15099		15099		15099		15099		15099
22	Suporte em U	11590		11590		11590		11590		-
23	Calço de roda	01796		01796		01796		01796		15288
24	Dispositivo de bloqueio de estrutura	12119A		12362A		12362A		12119A		-
25	Guincho*	15209		15209		15209		15209		15209
26	Pé de apoio	-		-		-		-		12397X7
27	Suporte de guicho* (placa + perna de apoio)	13230 + 12137		13230 + 12368		13230 + 12368		13230 + 12137		13307

* Detalhes do guincho, suporte, roldanas, etc., página 42

PORTA-MÁQUINAS

por Lider

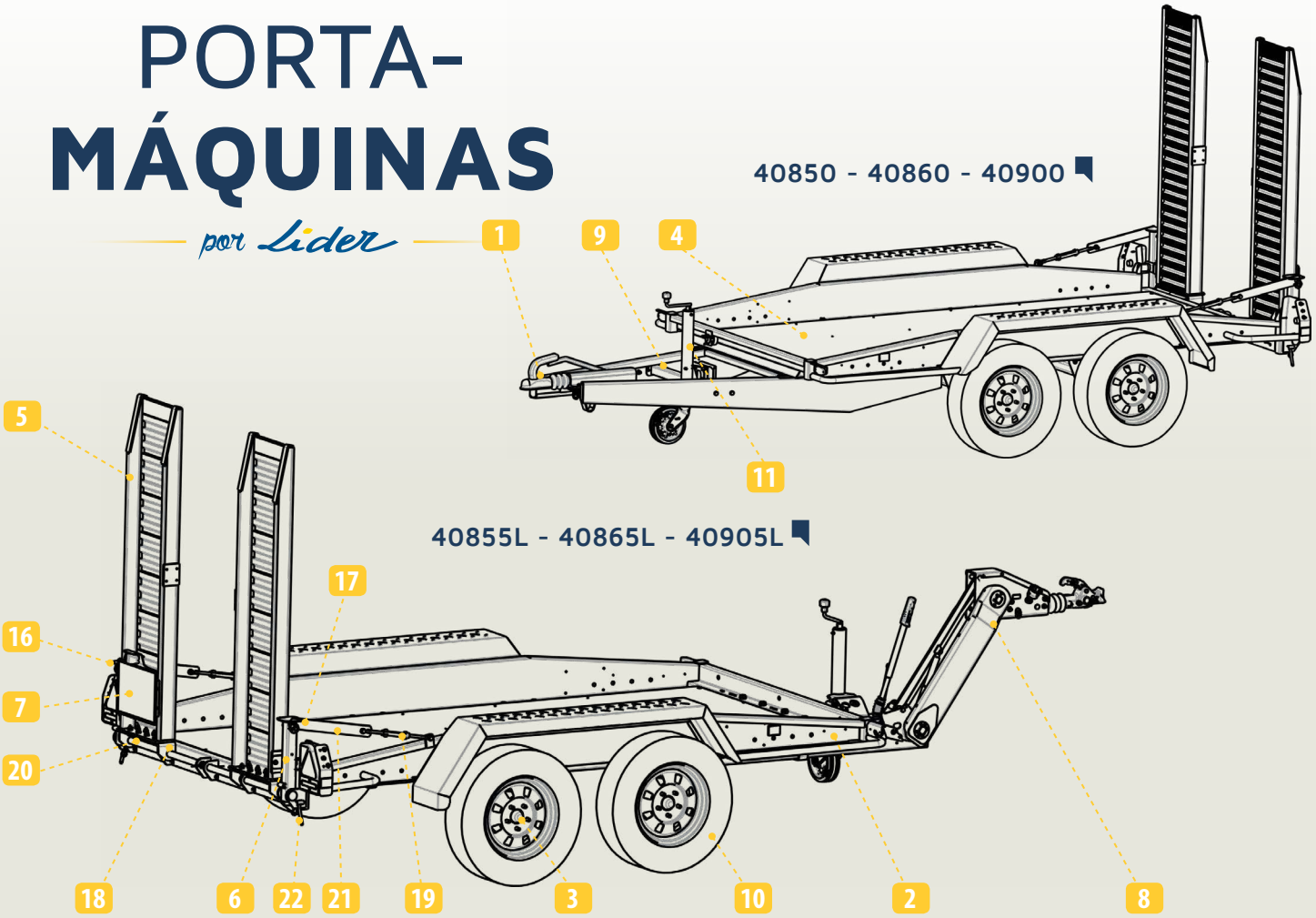

	PECAS		40850	40855L	40860	40865L	40900	40905L
1	Fixação		06005L	-	06015L	-	06015L	-
2	Estrutura		13422	13422	13422	13422	13421	13421
3	Eixo	AV AR	03163L1 03163L2	03163L1 03163L2	03164L2 03164L1	03164L1 03164L2	03165L2 03165L1	03165L1 03165L2
4	Piso de madeira		11871	11871	11871	11871	11870	11870
5	Rampas de alumínio	D G	12583 12582	12583 12582	12583 12582	12583 12582	12583 12582	12583 12582
6	Pé de apoio		12581	12581	12581	12581	12581	12581
7	Suporte de placa de matrícula		13423	13423	13423	13423	13423	13423
8	Barra de tração ajustável ou soldada		11879*	06079L	11879*	06074L	11878*	06073L
9	Dispositivo de bloqueio da roda jockey		12806	-	12806	-	12805	-
10	Roda		S02078	S02078	02076	02076	02076	02076
11	Roda jockey		15240	15240	15240	15073	15240	15073
12	Guarda-lamas		Guarda-lamas soldado na estrutura					
13	Kit de luzes		04238H	04238H	04238H	04238H	04237H	04237H
14	Suporte de luzes dianteiro		Guarda-lamas soldado na estrutura					
15	Suporte de luzes traseiro		Guarda-lamas soldado na estrutura					
16	Batente		05350	05350	05350	05350	05350	05350
17	Suporte para batente		12584	12584	12584	12584	12584	12584
18	Chapa de rampa de alumínio		12087	12087	12087	12087	12087	12087
19	Tensor 2 placas		15278	15278	15278	15278	15278	15278
20	Eixo da rampa		12578-21	12578-21	12578-21	12578-21	12577-21	12577-21
21	Suporte de manutenção		12576A	12576A	12576A	12576A	12576A	12576A
22	Eixo do pé de apoio/corrente		12581A / 05395					

* Barra de tração soldada sem fixação

CARRINHAS

por Lider

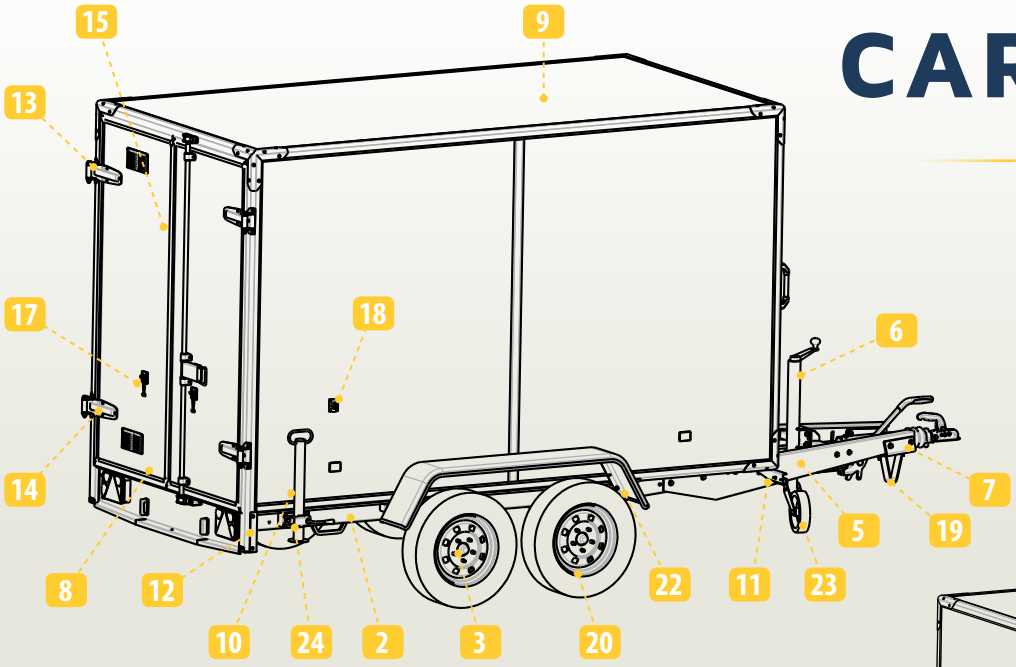

38950

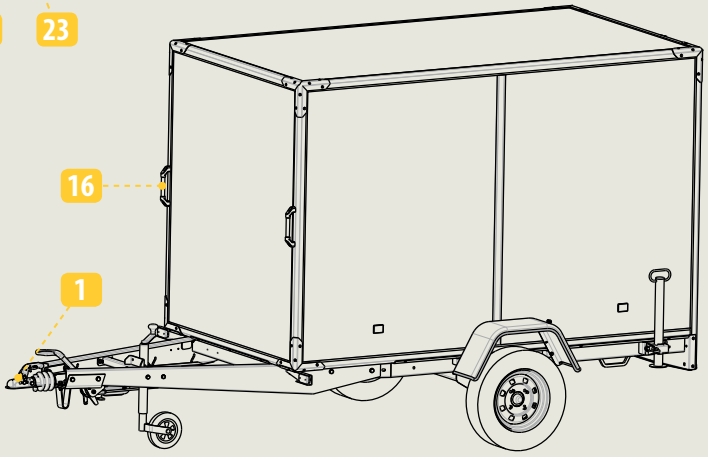

39920- 41930 - 38960 - 41970

	PEÇAS	39920	41930	41970	38960	38950
1	Fixação	06001	06002L	06002L	06004L	06005L
2	Estrutura	12415	12415	12414	12414	12413
3	Eixo	03191	03219L	03218L	03135L	03134L1 03134L2
4	Piso de madeira	12412	12412	12410	12410	12408
5	Barra de tração pré-montada*	12417	12448	12416	12416	12416
6	Dispositivo de bloqueio da roda jockey	12419	12429	12418	12418	12418
7	Placa de atrelagem	12417A	12448A	12416A	12416A	12416A
8	Porta completa	13136	13136	13134	13134	D: 13132 G: 13131
9	Caixa completa**	38920C	38920C	38960C	38960C	38950C
10	Pé de apoio traseiro	11971				
11	Suporte de luzes dianteiro direita	13016				
12	Suporte de luzes dianteiro esquerda	13017				
13	Articulação para porta	12422C				
14	Dobradiça para porta	13110P				
15	Cremona completa	12423				
16	Puxador da carrinha	12620				
17	Gancho batente de porta	12440				12441
18	Chapa-testa batente de porta	12439				
19	Calço	-	12623	12197	12197	12197
20	Roda	02081	02081	02081	02055	02064
21	Kit de luzes	04251J	04251J	04250J	04250J	04249J
22	Guarda-lamas	11610	11610	11610	11610	11686
23	Roda jockey	05064	05064	05064	05148	05148
24	Abraçadeira do pé de apoio traseiro	05065				
25	Fechadura da carrinha (cilindro)	12423S				

* Sem fixação/**Estrutura + caixa sem porta

EIXOS TRAVADOS

por Lider

WAP™

TIPO EIXO *Referência AL-KO*	REFERÊNCIA *Referência Lider*	DESIGNAÇÃO	EIXO CORRESPONDENTE
1350 kg/1500 kg Travado **5T112**	**15290**	Tambor único + rolamento de cartucho (sem parafusos de roda)	**03148W 03154W**
	15292	Porca castelo	
	05488	Rolamento de cartucho	
	15291	Tampa do cubo	
	05942	Lote de 5 parafusos de roda M12 esféricos	
	15293	Kit de travões completo*	

CABOS DE TRAVÃO		
Comprimento	800	900
REFERÊNCIA	**15294**	**15295**

É obrigatório indicar a marca do eixo e o número de série do reboque na sua nota de encomenda em cada encomenda de peças sobresselentes.

BPW

TIPO EIXO *Referência AL-KO*	REFERÊNCIA *Referência Lider*	DESIGNAÇÃO	EIXO CORRESPONDENTE
1.500 kg Travado **5T112**	**15205**	Tambor único + rolamento de cartucho + porca castelo 5T112	**03168B**
	15131	Rolamento de cartucho	
	15136	Tampa do cubo	
	15132	Lote de 5 parafusos de roda M12 esféricos	
	15133	Kit de travões completo*	
	15134	1/2 batente de revestimento	

CABOS DE TRAVÃO									
Comprimento	730	830	930	1130	1230	1330	1430	1630	1730
REFERÊNCIA	**15144**	**15145**	**15146**	**15148**	**15149**	**15150**	**15151**	**15152**	**15247**

Indicar a marca do eixo e o comprimento do revestimento na sua nota de encomenda.

KNOTT AUTOFLEX INC.

1

2

3

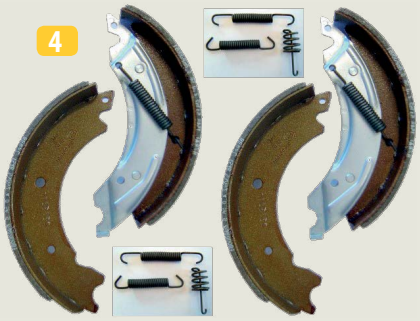

4

* Kit de travões completo (1 eixo = 2 lados)

5

TIPO EIXO *Referência Knott*	REFERÊNCIA *Referência Lider*	DESIGNAÇÃO	EIXO CORRESPONDENTE
VGB7-L VGB9-M VGB11-M VGB13-M 4T130	05663	1 Tambor completo 4T130	03040A-03047A 03075A-03139A 03140A 03115 A1/A2 03133 A1/A2 03101 A1/A2 03104 A1/A2 03160A1/A2
	05488	2 Rolamento de cartucho	
	05486	3 Tampa do cubo	
	05915	Lote de 5 parafusos de roda M14	
	05943	4 Kit de travões completo*	
	05830	5 1/2 batente de revestimento	
VGB7-L 4T100	15337	Tambor completo 4T100	03198A 03212A
	05488	Rolamento de cartucho	
	05486	Tampa do cubo	
	05914	Lote de 5 parafusos de roda M112 cónicos	
	05943	Kit de travões completo*	
	05830	1/2 batente de revestimento	
VGB13-M 5T140	05916	Tambor completo 5T140	03088A 03105A 03147 A1/A2
	05488	Rolamento de cartucho	
	05486	Tampa do cubo	
	05915	Lote de 5 parafusos de roda M14	
	05943	Kit de travões completo*	
	05830	1/2 batente de revestimento	
VGB11-M VGB13-M 5T112	05859	Tambor completo 5T112	03091 A1/A2 03097 A1/A2 03128 A1/A2 03129 A1/A2 03134 A1/A2 03122A/03135A 03179 A1/A2 03199A/03200A 03154A
	05488	Rolamento de cartucho	
	05486	Tampa do cubo	
	05942	Lote de 5 parafusos de roda M12 esféricos	
	05943	Kit de travões completo*	
	05830	1/2 batente de revestimento	
VGB13-M 5T112 «TAMBOR REFORÇADO»	05940	Tambor completo 5T112 reforçado	03127 A1/A2 03132 A1/A2
	05659	Rolamento de cartucho	
	05547	Tampa do cubo	
	05942	Lote de 5 parafusos de roda M12 esféricos	
	05943	Kit de travões completo*	
	05830	1/2 batente de revestimento	
VGB15-MV VGB16-MV VGB18-MV 5T112	15155	Tambor completo 5T112	03148A 03157A 03158 A1/A2 03159 A1/A2 03178A1 / A2 03201A
	05659	Rolamento de cartucho	
	05547	Tampa do cubo	
	05942	Lote de 5 parafusos de roda M12 esféricos	
	05944	Kit de travões completo*	
	05830	1/2 batente de revestimento	
VGB18-MV 5T140	05658	Tambor completo 5T140	03079 A1/A2 03096 1A/2A 03100 1A/2A 03103 A1/A2 03116 A1/A2 03117 A1/A2 03131 A1/A2 03146 A1/A2
	05659	Rolamento de cartucho	
	05547	Tampa do cubo	
	05915	Lote de 5 parafusos de roda M14	
	05944	Kit de travões completo*	
	05830	1/2 batente de revestimento	

CABOS DE TRAVÃO

Comprimento	630	730	830	1030	1130	1230	1330	1430	1530
REFERÊNCIA cogumelo	05730A	05731A	05732A	05733A	05734A	05735A	05736A	05737A	05738A
REFERÊNCIA roscado	05730	05731	05732	05733	05734	05735	05736	05737	05738

EIXOS TRAVADOS

por Lider

AL-KO

* Kit de travões completo (1 eixo = 2 lados)

5

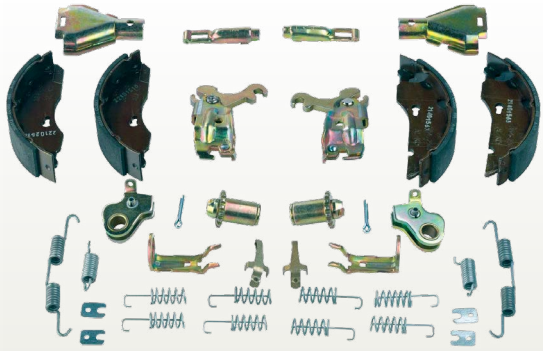

1

2

3

esférico 4 cónico

6

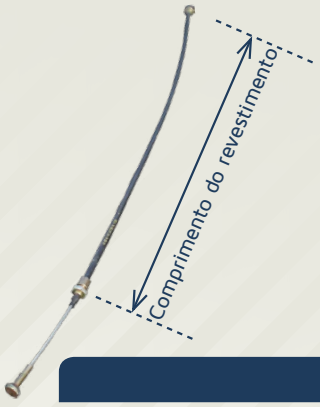

TIPO EIXO *Referência AL-KO*	REFERÊNCIA *Referência Lider*		DESIGNAÇÃO	EIXO CORRESPONDENTE
750 kg Travado **4T130**	**05627**	1	Tambor completo com rolamento cónico 4T130	**03047L 03098 L1/L2 03110 L1/L2 03111L 03130 L1/L2 03139L 03140L 03160 L1/L2**
	05626	2	Kit rolamento 1 face	
	05633	3	Tampa do cubo Ø45	
	05912	4	Lote de 5 parafusos de roda M14	
	05628	5	Kit de travões completo*	
	05635	6	1/2 batente de revestimento	
1.000 / 1.350 kg Travado **4T130**	**05629**		Tambor com rolamento de cartucho 4T130	**03040L 03068L 03101 L1/L2 03115 L1/L2**
	03169		Kit rolamento 1 face	
	05634		Tampa do cubo Ø53	
	05912		Lote de 5 parafusos de roda M14	
	05630		Kit de travões completo*	
	05635		1/2 batente de revestimento	
1.000 / 1.350 kg Travado **5T112**	**05909**		Tambor completo com rolamento de cartucho 5T112	**03097 L1/L2 03099L - 03122L 03127 L1/L2 03128 L1/L2 03129 L1/L2 03132 L1/L2 03134 L1/L2 03135L 03154L - 03175L 03161 L1/L2 03163 L1/L2 03173 L1/L2 03177 L1/L2**
	03169		Kit rolamento 1 face	
	05634		Tampa do cubo Ø53	
	15077		Lote de 5 parafusos de roda M12 (esféricos)	
	05630		Kit de travões completo*	
	05635		1/2 batente de revestimento	
1350 kg Travado **5T140**	**05910**		Tambor completo com rolamento de cartucho 5T140	**03147L1/L2 03163L1/L2**
	OUTROS		idem 1000/1350 kg travado 4T130	
1500 kg Travado **5T112**	**15087**		Tambor completo com rolamento de cartucho 5T112	**03148L-03166L 03167L**
	03170		Kit rolamento 1 face	
	OUTROS		idem 1000/1350 kg travado 5T112	
1800 kg Travado **5T140**	**05913**		Tambor com rolamento de cartucho 5T140	**03116 L1/L2 03117 L1/L2 03131 L1/L2**
	03171		Kit rolamento 1 face	
	15091		Tampa do cubo Ø53	
	05912		Lote de 5 parafusos de roda M14	
	05917		Kit de travões completo*	
	05635		1/2 batente de revestimento	
1800 kg Travado **5T112**	**15197**		Tambor completo com rolamento de cartucho 5T112	**03157L 03159 L1/L2 03164 L1/L2 03165 L1/L2**
	OUTROS		idem 1800 kg travado 5T140	
	15077		Lote de 5 parafusos de roda M12	
750 kg Travado **4T100**	**15357**		Tambor com rolamento de cartucho 4T100	**03217L1/L2 03213L1/L2 03214L1/L2 03215L - 03218L 03216L1/L2 03219L**
	03169		Kit rolamento 1 face	
	05626		Tampa do cubo Ø45	
	05633		Lote de 5 parafusos de roda M12 cónicos	
	05628		Kit de travões completo*	
	05635		1/2 batente de revestimento	

CABOS DE TRAVÃO STANDARDS

Comprimento	530	770	890	1020	1320	1420	1620
REFERÊNCIA	**05739**	**05740**	**05741**	**05742**	**05743**	**05753**	**05262**

Indicar a marca do eixo e o comprimento do revestimento na sua nota de encomenda.

E I X O S
DESTRAVADOS

Cubo completo
130 x 4

Rolamento de cartucho

Tampa do cubo

Pernos e porcas

Anéis de retenção
do cubo

Anel de plástico
do cubo

TIPO EIXO *Referência da marca*	REFERÊNCIA *Referência Lider*	DESIGNAÇÃO	EIXO CORRESPONDENTE
500 kg NF **4T115**	**15237**	Cubo completo	**03062**
	15238	Tampa do cubo Ø 47	
	05469	Pernos e porcas	
	15239	Anel de plástico do cubo	
600 kg NF **4T115**	**05290**	Cubo completo	**03072** **03081** **03137** **03143** **03155** **03156**
	05488	Rolamento de cartucho	
	05486	Tampa do cubo Ø 64	
	05469	Pernos e porcas	
	05487	Anéis de retenção do cubo	
	05491	Anel de plástico do cubo	
750 kg NF **4T100**	**15310**	Cubo completo	**03180A - 03181** **03182 - 03183** **03184A - 03185A** **03186A - 03187** **03188 - 03189** **03190 - 03191** **03197**
	05488	Rolamento de cartucho	
	05486	Tampa do cubo Ø 64	
	05690SP	Lote de 4 parafusos de roda M12	
	05487	Anéis de retenção do cubo	
	05491	Anel de plástico do cubo	
750 kg NF **4T130**	**05291**	Cubo completo	**03021 - 03039** **03082 - 03083** **03084A - 03085** **03112A - 03119** **03141 - 03142** **03073 - 03136** **03162A**
	05488	Rolamento de cartucho	
	05486	Tampa do cubo Ø 64	
	05915	Lote de 5 parafusos de roda M14	
	05487	Anéis de retenção do cubo	
	05491	Anel de plástico do cubo	

É obrigatório indicar a marca do eixo e o número de série do reboque na sua nota de encomenda em cada encomenda de peças sobresselentes.

EIXOS
DESTRAVADOS
por Lider

AL-KO

TIPO EIXO *Referência da marca*	REFERÊNCIA *Referência Lider*	DESIGNAÇÃO	EIXO CORRESPONDENTE
750 kg NF **4T130**	**05625**	Cubo completo 130 x 4	**03082 03083 03084**
	05626	Kit rolamento 1 face	
	05624	Tampa do cubo	
	05912	Lote de 5 parafusos de roda M14	

Lider

Cubo completo 130 x 4

Porca castelo 600/750kg : 05286

* Rolamentos cónicos + Kit de lubrificação (1 face)

Rolamento de cartucho

Anéis de retenção do cubo

Tampa anti-poeira

TIPO EIXO *Referência da marca*	REFERÊNCIA *Referência Lider*	DESIGNAÇÃO	EIXO CORRESPONDENTE
500 kg NF **4T115**	**05664**	Cubo completo	**03045 03062 03072**
	11468	Rolamento cónico*	
	11463	Tampa do cubo (x 2) Ø 47	
	15014SP	Lote de 4 parafusos de roda M10	
600 kg NF **4T115**	**05665**	Cubo completo (Rt cónico)	**03081 03114 03137 03143 03155 03156**
	11469	Kit de rolamento cónico*	
	11463	Tampa do cubo (x 2) Ø 47	
	05879	Tampa antipoeira (x 2)	
	03144	Cubo completo (Rt cartucho)	
	11467	Rolamento de cartucho	
	05487	Anéis de retenção do cubo	
	11462	Tampa do cubo (x 2) Ø 52	
	05880S	Tampa antipoeira (x 2)	
	15014SP	Lote de 4 parafusos de roda M10	
750 kg NF **4T130**	**05666**	Cubo completo	**03021 - 03039 03073 - 03074 03082 - 03083 03084 - 03085 03112 - 03136 03141 - 03142 03162**
	11467	Rolamento de cartucho	
	05487	Anéis de retenção do cubo	
	11462	Tampa do cubo (x 2) Ø 52	
	05880	Tampa antipoeira (x 2)	
	05215SP	Lote de 4 parafusos de roda M14	
600 kg NF **4T115**	**03144Z**	Cubo completo	**03137Z**
	11467	Rolamento de cartucho	
	11462	Tampa do cubo (x 2) Ø 52	
	05880	Tampa antipoeira (x 2)	
	15014SP	Lote de 4 parafusos de roda M10	
750 kg NF **4T100**	**05666A**	Cubo completo	**03180 03181 03182 03183 03184 03186**
	11467	Rolamento de cartucho	
	11462	Tampa do cubo (x 2) Ø 52	
	05880	Tampa antipoeira (x 2)	
	05690SP	Lote de 4 parafusos de roda M12	

GUARDA-LAMAS

por Lider

01842

01978

11610

11686

12486

12369

12567

12568

12974G

	01842	01978	11610	11686	12369	12486	12567	12568	12974G	12974D
Largura (cm)	230	250	235	235	200	200	200	200	200	200
Comprimento (cm)	735	1470	735	1440	1420	695	700	1320	1608	1608
Altura (cm)	350	310	290	280	300	330	310	310	378	378

RODAS, PNEUS E JANTES

por Lider

REFERÊNCIA *Referência Lider*	RODA	PERFURAÇÃO	PRESSÃO em bars	JANTE *Referência Lider*	TAMANHO DA JANTE	PNEU *Referência Lider*
02000	350 x 8 ET0	4T115	3	02023	2.5B8	02017
02001	500 x 10 ET0	4T115	3.5	02024	3.5B10	02016
02002	400 x 10 ET0	4T115	2.5	02024	3.5B10	02018
02003	145 x 13 ET20	4T130	2.5	02025	4J13	02019
02006	155/70 x 13 ET20	4T130	2.5	02025	4J13	02012
02007	185/70 x 13 ET20	4T130	2.7	02053	4.5J13	02022
02010	155 x 13 ET20	4T130	2.2	02025	4J13	02020
02013	145 x 13 ET0	4T115	2.5	02026	4J13	02019
02028	175 x 14C ET20	4T130	4.5	02027	5J14	02038
02029	155/70 x 12C ET0	4T130	6.2	02040	4.5J12	02039
02041	165 x 14C ET20	4T130	4.5	02027	5J14	02045
02042	135 x 13 ET20	4T130	2.2	02025	4J13	02043
02044	195/50 x 13 ET30	5T140	6.5	02050	5.5J13	02052
02046	195 x 14C ET20	5T140	4.5	02049	5J14	02051
02047	155/70 x 12C ET0	5T140	6.2	02048	4.5J12	02039
02055	165 x 13C ET33	5T112	4.5	02056	4.5J13	02057
02064	155 x 13C ET30-33	5T112	4.5	02056	4.5J13	02067
02065	165/70 x 13 ET35	4T98	2.5	02069	4J13	02068
02066	155/70 x 12 ET30	5T140	3	-	4.5J12	02039
02071	195/55 x 10C ET0	5T112	6.5	02072 (sem válvula)	6I10	02073
02075	195/50 x 13C ET30	5T112	6.5	02077	5.5J13H2	02052
02076	195 x 14C ET30	5T112	6.5	02079	5J14H2	02051
02081	155/70 x13 ET30	4T100	2.5	02083	4J13	02012
02082	165/70 x13 ET30	4T100	2.5	02083	4J13	02068
S02076	185/70 x13 ET30	5T112	2.7	02080	5J13	02022
S02077	165 x 14C ET30	5T112	4.5	S02084	5.5J14	02045
S02078	175 x 14C ET30	5T112	4.5	S02084	5.5J14	02038
S02079	185 x 14C ET30	5T112	4.5	02079	5J14	S02075

* Válvula metálica a apertar: 02074

RODAS JOCKEY E PÉS DE APOIO

por Lider

05148MW*

15012
chave dinamométrica

05054

05064

15333 05636

S05236

	01654	11199	11971
Diâmetro (mm)	25	34	48
Altura (mm)	530	600	600

05148

01469

11655

15073
modelo antigo

15073
modelo novo

15076

15240

	05054	05064	15333	05148	01469	11655	05636	S05236	15073 modelo antigo	15073 modelo novo	15076	15240
Diâmetro (mm)	34	48	48	60	70	70	70	60	73	73	60	60
Curso (mm)	200	190	210	280	280	280	300	230	300	300	245	240
Rolo/Roda	-	05439 200x50	15338 260x85	05438* 200x60	12173 220x60	12173 220x70	sem	S05733	15114	15114	S05541	S05541
Tampa de plástico	-	-	-	-	-	-	-	-	-	-	-	-
Pega	-	-	-	05148MW*	-	-	11483	ALKO S05736 05148MW*	-	-	-	-

(*para a marca WINTERHOFF)

ILUMINAÇÃO E SINALIZAÇÃO

por Lider

RADEX® s.r.l.

KIT COMPLETO	LUZ TRASEIRA DIREITA	LUZ TRASEIRA ESQUERDA	LUZES DE PRESENÇA	ILUMINAÇÃO DE PLACA	FEIXE ÚNICO	REBOQUES CORRESPONDENTES
04064	04083	04082	-	-	04064A	32200
04115	04107	04108	04092	04179	04115A = feixe único + luzes de presença	23420 - 34401
04147	04122	04123	04124	04179	04147A	29450 - 29460 - 29470 - 29480 - 32470
04170	04200	04199	04124	-	04170A	34450 - 34460 - 34470 - 33450E
04171	04200	04199	04124	-	04171A	34440
04174	04122	04123	-	04209	04174A	30435 - 32435
04203	04088	04089	04124	04209	04203A	30750E
04211	04122	04123	04124	04209	04211A	30330 - 32330
04214	04088	04089	04124	04209	04214A	30740 - 30760
04215	04200	04199	04092	-	04215A = feixe único + luzes de presença	31620 - 31622
04225	04090	04091	04092	04209	04225A = feixe único + luzes de presença	31660 - 31665
04226	04090	04091	-	04125	04226A = feixe único + luzes de presença	31650 - 31655
04228	04122	04123	04124	04209	04211A	30300 - 32300
04229	04122	04123	04124	04209	04211A	30310 - 32310
04237	04255	04108	04092	04209	04237A = feixe único 04237C = feixe com 2 tomadas macho 13P	33900 - 32905L - 35900 - 35905L
04238	04255	04108	04092	04209	04238A = feixe único 04237C = feixe com 2 tomadas macho 13 P	33850 - 32/33855L - 32/33860 - 32/33865L - 35850 - 35855L - 35860 - 35865L
04245	04275	04199	04092	-	04245A	32620 - 32622 - 33630 - 34632
04246	04275	04199	-	-	04246A	32570 - 32580 - 32600
04252	04277	04276 *	04092	04209	04252A = feixe único + luzes de presença	32/40660 - 32/33/40665L - 32/40670 - 32675
04253	04277	04091	04092	04209	04253A = feixe único + luzes de presença	32/40650 - 32/33/40655L - 32/40680 - 32/33/40685L
04254	04275	04199	04092	-	04254A = feixe único + luzes de presença	32610 - 32612 - 32615 - 32617
04259	04200	04199	-	-	04259A	32400E - 33440E
04261	04107	04108	04124	04093	04261A = feixe único + iluminação de placa	32350 - 32390
04262	04107	04108	04124	04093	04262A = feixe único + iluminação de placa	32340
04263	04107	04108	04124	04093	04263A = feixe único + iluminação de placa	32530
04264	04107	04108	-	04093	04264A = feixe único + iluminação de placa	32520
04265	04107	04108	04124	04209	04265A	32360
04266	04107	04108	04124	04209	04266A	32370
04267	04255	04108	04124	04209	04267A	32380 - 32385
04268	04255	04108	04124	04209	04268A	32750 - 34770
04269	04255	04108	04124	04209	04269A	32740 - 32760
04271	04281	04123	04124	04179	04271A	32480
04272	04255	04108	04124	04209	04272A	32700
04273	04279	04278	-	-	04273A	32210 - 32211
04274	04279	04278	04124	-	04274A	32220
04296	04277	04091	04092	04209	04296A	33610 - 33612 - 34620 - 34622
04298	04255	04108	04124	04093	04298A	34392 - 34352 - 34352PE
04299	04275	04199	04124	-	04299A	34480
04309	04277	04091	04092	04209	04296A	34614PE
04310	04255	04108	04124	04209	04310A	34780
04319	04255	04108	04124	04209	04319A	36386 - 36830
04338	S04157	S04158	04124	S04153	04338A	39790
04339	S04157	S04158	04092	S04153	04339A	39610PE - 39612PE
04340	S04157	S04158	04092	S04153	04340A	39614PE
04338R	04277	04091	04124	04093	04338RA	39790

* sem luzes de nevoeiro: 04276 - luzes de nevoeiro separadas: 04114

Fotos das luzes direitas apenas

Luzes completas	G	04077	04082	04089	04091	04276	04108	04108	04123
	D	04078	04083	04088	04090	04277	04107	04255	04122
Cobertura única	G	04101	04098	04102	04100	04288	04102	04102	04134
	D	04100	04099	04103	04101	04289	04103	04295	04135

Luzes completas	G	04123	04199	04199	04278	S04158
	D	04281	04200	04275	04279	S04157
Cobertura única	G	04134	04201	04201	04284	-
	D	04286	04202	04287	04283	-

* com luzes de marcha-atrás

15068 Regulador de tensão 24 V/12 V 7/13 pinos

05782 Regulador de tensão 24 V/12 V 7/7 pinos

01565

04212

04092
04208 (a)

04124

04130

04129

04258
04290 (a)

04106
04105 (a)

04110

05009SP
(lote de 4)

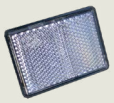

05010SP
(lote de 2)

05966

7 pernos: **04020** plástico
04095 metal
13 pernos(b): **04256** plástico

04257

04119
Adaptador 13/7 pinos

04282
Adaptador 7/13 pinos

04093

04094

04125

04179

04209

04180

S04153

05085
Agrafos extremidade da chapa (qtd mín. 20)

04236
Luz do interior do automóvel

G: **01564**
D: **01563**

05008

26050

26060

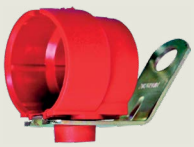

05980
Suporte para tomada AL-KO (qtd mín. 5)

(a) Cobertura única - (b) 8 pernos segundo a ISO 11446

É obrigatório indicar a marca das luzes e o número da série do reboque na nota de encomenda.

ILUMINAÇÃO E SINALIZAÇÃO

por Lider

DAFA

KIT COMPLETO	LUZ TRASEIRA DIREITA	LUZ TRASEIRA ESQUERDA	LUZES DE PRESENÇA	ILUMINAÇÃO DE PLACA	FEIXE ÚNICO	REBOQUES CORRESPONDENTES
04147H	04230	04231	D: 04234D G: 04234G	04235	04147 HA	32450
04160H	04291	04292	D: 04234D G: 04234G	-	04160 HA	39220
04170H	04291	04292	D: 04234D G: 04234G	-	04170 HA	34450 - 34460 - 34470 - 36280 - 39330 39331
04171H	04291	04292	D: 04234D G: 04234G	-	04171 HA	34440 - 36270 - 39300 - 39310
04172H	04230	04231	D: 04234D G: 04234G	04235	04172 HA	32440
04261H	04230	04231	D: 04234D G: 04234G	04235	04261 HA	32390 - 39350
04263H	04230	04231	D: 04234D G: 04234G	04235	04263 HA	39530
04298H	04345	04231	D: 04234D G: 04234G	04235	04298 HA	40393 - 40395
04299H	04300	04292	D: 04234D G: 04234G	04235	04299 HA	34480
04337H	04345	04231	D: 04234D G: 04234G	04235	04337 HA	38398

AJ.BA

KIT COMPLETO	LUZ TRASEIRA DIREITA	LUZ TRASEIRA ESQUERDA	LUZES DE PRESENÇA	ILUMINAÇÃO DE PLACA	FEIXE ÚNICO	REBOQUES CORRESPONDENTES
04245J	04304	04303	04317	-	04245JA	33630-34632
04246J	04304	04303	-	-	04246JA	32570-32570PE-32580-32580PE-32600 32600PE-35550-35560
04249J	04314	04313	04315	04316	04249JA	35950-38950
04250J	04314	04313	04315	04316	04250JA	35/38960-35/38970
04251J	04312	04313	04315	04316	04251JA	35/38920- 39920-35/38930
04259J	04302	04303	-	-	04259JA	32400E-33440E-34400E
04261J	04326	04324	04305	04316	04261JA	32350-32390-39350
04263J	04326	04324	04305	04316	04263JA	32530-39530
04265J	04323	04321	04305	04320	04265JA	32360
04266J	04323	04321	04305	04320	04266JA	32370
04267J	04322	04321	04305	04320	04267JA	32380-32385
04270J	04302	04303	-	-	04270JA	39211
04273J	04302	04303	-	-	04273JA	32210 - 32211
04274J	04302	04303	04305	-	04274JA	32220 - 33220EP
04298J	04325	04324	04305	04316	04298JA	34392 - 34352 - 37394-39394
04310J	04322	04321	04305	04316	04310JA	34780
04319J	04322	04321	04305	04316	04319JA	34/36386 - 36830 - 40386
04330J	04323	04321	04305	04316	04330JA	37/39360 - 40360
04331J	04323	04321	04305	04316	04331JA	37/39370 - 40370
04332J	04322	04321	04305	04316	04332JA	40375 - 37/40380 - 37/40385
04337J	04325	04324	04305	04316	04337JA	38398

É obrigatório indicar a marca das luzes e o número da série do reboque na nota de encomenda.

DAFA

LED

04350H

S04128

S04144

04354H

KIT COMPLETO	LUZ TRASEIRA DIREITA	LUZ TRASEIRA ESQUERDA	LUZES DE PRESENÇA	ILUMINAÇÃO DE PLACA	LUZES DELIMI-TADORAS	FEIXE ÚNICO	REBOQUES CORRESPONDENTES
04237H	04350H	04351H	S04128	S04144	04354H	04237 HA	40900 - 40905L
04238H	04350H	04351H	S04128	S04144	-	04238 HA	40850 - 40855L 40860 - 40865L

LÂMPADAS

Luzes completas	G	04292	04292	04231	04231
	D	04291	04300	04230	04345
Cobertura única	G	04294	04294	04233	04233
	D	04293	04301	04232	04346

* com luzes de marcha-atrás

G: 04234G
D: 04234D

04235

26060H

AJ.BA

Luzes completas	G	04303	04313	04321	04324
	D	04302	04312	04323	04326
Cobertura única	G	04307	04307	04327	04327
	D	04306	04306	04329	04329

Luzes completas	04304	04314	04322	04325
Cobertura única	04308	04308	04328	04328

* com luzes de marcha-atrás

04305

04315

04317

04316

04320

26060J

ENGATE
DE REBOQUE

por Lider

05829

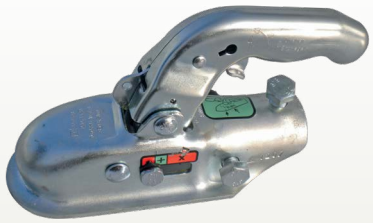

05854

05894

06000

06001

06003

06007

06008

06009

06025L

06009B

06029

06033L

06034L

S06080

15022

15062

REFERÊNCIA	DESIGNAÇÃO	PARA TUBO
05829	Engate de reboque para KFGL35 (K35 C N3)	Ø 60
05854	Engate de reboque para KFL14A-GF (KK14BN3)	Ø 45
05894	Engate de reboque para KF27 (K27 A N3) - 2 parafusos M12	Ø 50
06000	Engate de reboque	Quadrado 50
06001	Engate de reboque	Quadrado 60
06003	Engate de reboque para 549A e 549B RTN	Ø 45
06007	Engate de reboque	I 30 x a 50
06008	Engate de reboque 549G RTN	Ø 45
06009	Engate de reboque 549F RTN	Ø 50
06009B	Engate de reboque EM300R-B 2xM12 ZAF2,5-3/ZAF1,35-3/ZAF2,0-3/ZAF1,6-3 BPW	Ø 50
06025L	Engate de reboque AK270 para 90S 161S 251S	Ø 50 + redu Ø 35
06029	Engate de reboque em VE	-
06033L	Engate de reboque AK351 para 351VB-2	Ø 60
06034L	Engate de reboque AK301 para 251VB-2	Ø 50
S06080	Engate de reboque (ZSK1300I V3)	Quadrado 60
15022	Engate de reboque para KF20 (K20 B N3)	Ø 45
15062	Engate de reboque para KF27B-(K27 A N3) - 2 parafusos M14	Ø 50

ANÉIS, BOLAS E ANTIRROUBOS

por Lider

REFERÊNCIA	DESIGNAÇÃO	ADAPTADOS PARA AS FIXAÇÕES*
05312	Anel 68x42	549F - RTN / KF27 - KNOTT SFV25 - SCHLEGL
05534	Anel DIN 40	KF27 - KNOTT / SFV25 - SCHLEGL ZAF2,5-3 / ZAF1,35-3 / ZAF2,0-3 / ZAF1,6-3 BPW
05535	Anel DIN40	KF13, KF20 - KNOTT SFV10, SFV14, SFV 20 SCHLEGL
05536	Anel DIN40	Barra de tração ajustável AUTOFLEX AHV25, AHV35
05605	Anel 76x42	Barra de tração ajustável AUTOFLEX AHV25, AHV35, KFGL35-A
06035L	Anel 68x42	351VB-2, 2.8VB - AL-KO
06036L	Anel 68x42	251VB-2, 161S, 251S - AL-KO
06067L	Anel DIN40	351VB, 2.8VB - AL-KO
06068L	Anel DIN40	251VB-2 - AL-KO
15259	Anel DIN50	KF12,KF13,KF20

* Informação na placa de fixação travada

CORREIA DE FIXAÇÃO SECUNDÁRIA

05968

15016

BOLAS

05169
Pescoço de cisne

05173
Bola direita

REFERÊNCIA	DESIGNAÇÃO	ENGATE DE REBOQUE EM QUESTÃO
05419SP	Dispositivo antirroubo do engate de reboque STEELPRESS SP	06001 - 06029 - 06000 (se STEELPRESS)
15084	Cadeado de segurança (WINTERHOFF) SP	
05695	Caixa antirroubo com cadeado	05854 - 15022 - BR original 06002L
05696	Caixa antirroubo com fechadura com chave	06001 - 06029 - 06000 - 06003 - 06007 - 06008 S06080
15349	Dispositivo antirroubo AL-KO SAFETY AK270	06025L
15108	Dispositivo antirroubo AL-KO PARA AK301/K351	06033L - 06034L
S05741	Dispositivo antirroubo WAP/ALBE SAFETY-BOX XL-K	15062 - 05829 - 05894 - 06009 - 06009B
15330	Dispositivo antirroubo reboque desatrelado	Todas as

FIXAÇÕES TRAVADAS

por Lider

Fixação travada AUTOFLEX KNOTT AUTOFLEX INC.

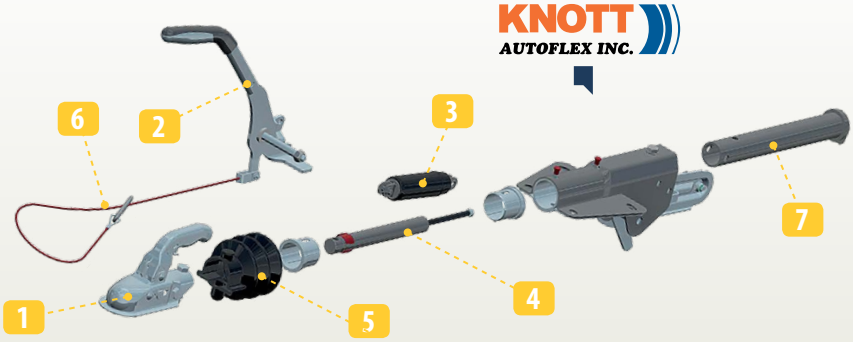

KNOTT AUTOFLEX INC.

	PEÇAS	06006A	06086A	06047A	06002A	06041A	06004A	06042A	06043A
	Ref. da marca	KFL12-A-GFH	KFL12-B-GFH	KFL12-A-GF	KF13C	KFL14-A-GF	KF20A	KF27B-GF	KFGL35-A
1	Engate de reboque	05854	05854	05854	05854	05854	15022	15062	05829
2	Alavanca de travão	15019	15019	05855	05860	05855	05860	15056	05861
3	Amortecedor da alavanca de travão	15058	15058	15057	05828	15057	05828	05828	15059
4	Amortecedor	05856	05856	05856	05482	05856	05483	15161	15153
5	Fole	05532	05532	05532	05532	05532	05532	05532	05721
6	Cabo de rutura	05662	05662	05662	05662	05662	05662	05662	05662
7	Corrediça	05858	05858	05858	15020	05858	05825	15060	05823

AL-KO

	PEÇAS	06002L	06004L	06005L	06015L
	Ref. da marca	90S	161S	251S	2,8VB
1	Engate de reboque	06025L	06025L	06025L	06033L
2	Alavanca de travão	06018L	06019L	06020L	06059L
3	Amortecedor da alavanca de travão	Fornecido com a alavanca			
4	Amortecedor	06021L	06022L	06023L	06053L
5	Fole	06016L	06017L	06017L	06051L
6	Cabo de rutura	06024L	06024L	06024L	06061L
7	Corrediça	05756	05757	05758	15086

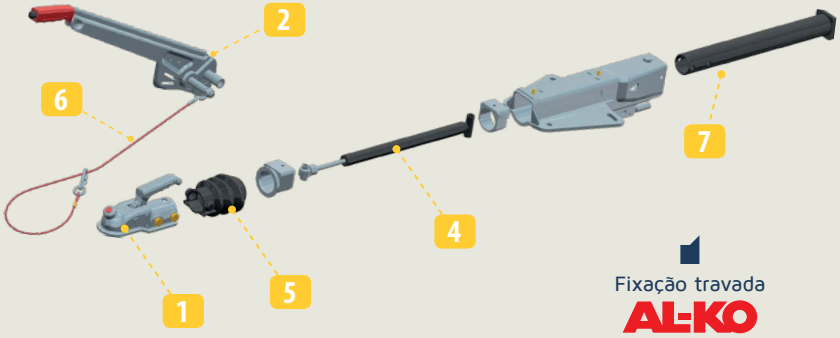

Fixação travada AL-KO

Fixação travada

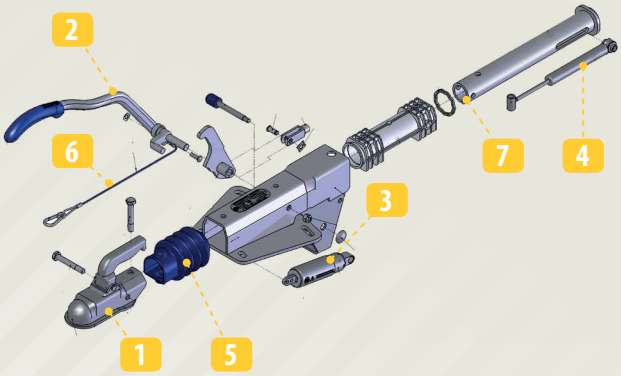

	PEÇAS	06004B
	Ref. da marca	ZAF 1,6
1	Engate de reboque	06009B
2	Alavanca de travão	15118
3	Amortecedor da alavanca de travão	15198
4	Amortecedor	15199
5	Fole	15121
6	Cabo de rutura	15122
7	Corrediça	15200

BARRAS AJUSTÁVEIS

por Lider

Barra de tração ajustável
AL-KO

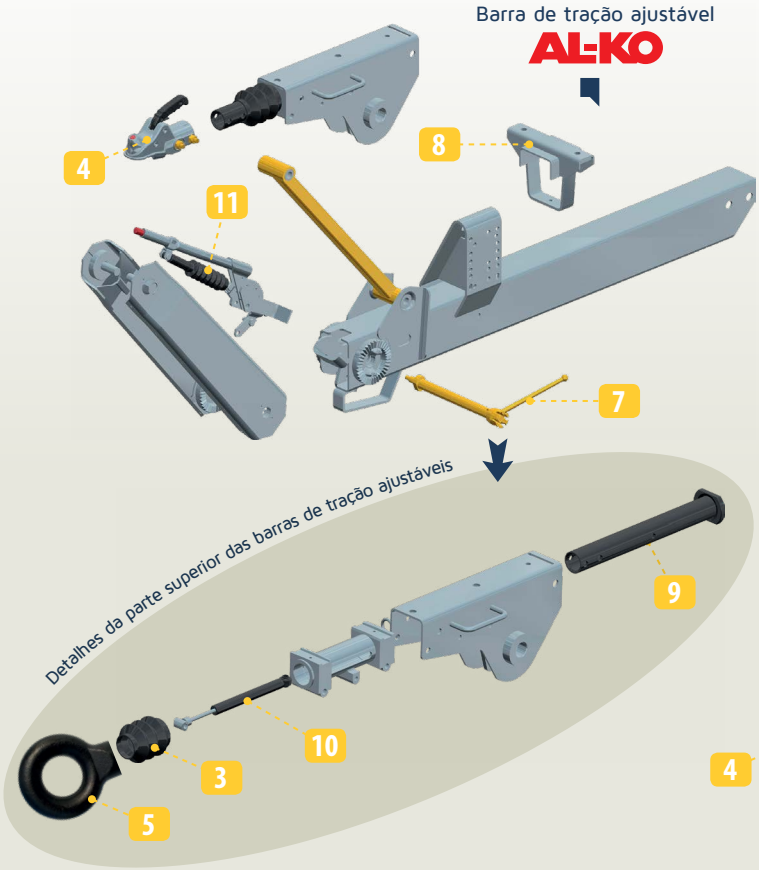

Barra de tração ajustável
OPTIMA
AL-KO

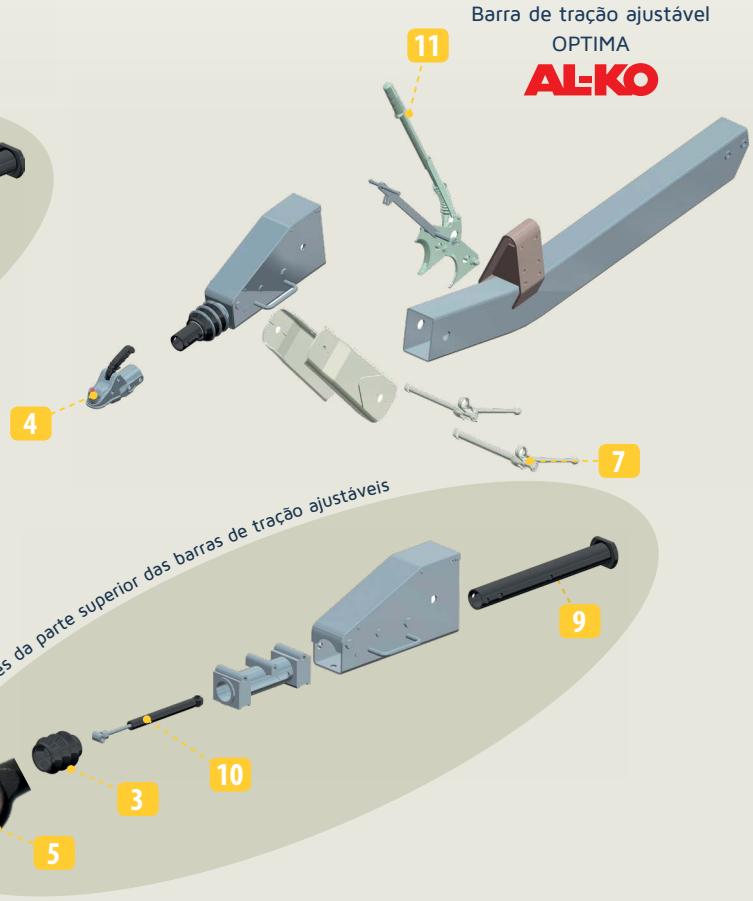

Fecho antirretorno
06077L

	PEÇAS	AL-KO						OPTIMA				
		06030L	06032L	06045L	06031L	06058L	06046L	06066L	06073L	06074L	06078L	06079L
	Ref. da marca	351VB-2 / 3500 kg			251VB-2 / 2700 kg			351VB-2			251 VB-2	
	Reboques em questão	33905L 35905L	32/33865L 35865L	33665L 33685L	32855L 35855L	33855L 35855L	32655L 33655L	40665L 40685L	40905L	40865L	40655L	40855L
1	Cabo de travão da barra de tração	06063L		06065L	06062L		06064L	-			-	
2	Cabo de segurança	05893		15088	05893		15088	15088	05893		15088	05893
3	Fole	06051L			06017L			06051L			06017L	
4	Engate de reboque	06033L			06034L			06033L			06034L	
5	Anel	06035L			06036L			06035L			06036L	
6	Barra de aperto superior	-			-			06084L			06085L	
7	Barra de aperto inferior	15054			15053			06076L			06084L	
8	Flange da barra de tração	15052		-	15051		-	-	15052		-	
9	Corrediça	15050			15049			06072L			06080L	
10	Amortecedor	06053L			06052L			06053L			06052L	
11	Alavanca de travão	06054L*			06054L*			06071L			06082L	06081L
12	Amortecedor da alavanca de travão ou mola	06055L			06055L			-			-	
13	Anilha + Corrente	06083L			06083L			06083L			06083L	

* Mola de gás + cabo de segurança

BOMBAS HIDRÁULICAS

por Lider

BOMBAS ELÉTRICAS COMPLETAS

4 litros

05923

05927 Depósito

15174

LG750 : 15093
LG550 : 05931
Alavanca

7 litros

15167

15179 Depósito

15304

15103 Telecomando com recetáculo de carga

05932 Telecomando simples

04343 Feixe de carga de bateria

05683P

9 litros

05683RES Depósito

05683CDE Telecomando

BOMBAS MANUAIS COMPLETAS

4 litros

15080
15285
efeito duplo

05925 torneira
15102 tampa

15082 Depósito

1 litro

15092

15081 Depósito

15304 Bomba manual hidráulica em linha

2 litros

05924

05928 Depósito

3 litros

15028

15033 Alavanca

15030 Torneira

15029 Corpo de bomba

15032 Depósito

5 litros

15027

05682B Tampa do depósito

15031 Depósito

05165R Torneira

3 litros

05165P

05165L Alavanca

05165B Tampa do depósito

05165CP

05165RES Depósito

5 litros

05355L Alavanca

05682R Torneira

05682P

05682B Tampa do depósito

05682RES Depósito

05682CP

Retransmissor de bomba SPX (12 V)

15175

SOCAH (12 V)

15231

Interruptor de fim de curso SPX

15095

Eletroválvula da bomba SPX

15359

Kit de juntas

15257 para 15080 e 15092

15258 para 05924

15116 para 15027 e 15028

11412A Kit de flanges

Mangueira

Ligação D

Curvo

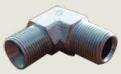

Saída de ar

T

Redutor

A LIDER recomenda o óleo hidráulico de grau 46

Bomba completa: sem mangueira, sem cilindro e sem alavanca
Depósito + kit de fixação dos produtos da marca AFHYMAT

DESIGNAÇÃO			REFERÊNCIA	REBOQUES OU OPÇÕES CORRESPONDENTES
BOMBAS	DPA / CHAPEL	Bomba manual	05924	36830
			15080	32570 - 32580 - 32600 - 35560 - 34352
			15092	33630 - **31012** (31/32650 - 31/32660 - 32670/32680) **30003** (30/32750 - 30/32740 - 30/32760) - **33007** (33630 - 34632)- 34780
			15285	32570 -32580 -32600 -34352 -33610 -33612 -37580 -39580
			15304	39610PE - 39612PE - 39614PE
		Bomba elétrica	05923	32570PE - 32580PE - 32600PE - 33610PE - 33612PE
			15167	34614PE - 39610PE - 39612PE - 39614PE
			15174	34352PE
	AFHYMAT	Bomba manual	15027	28570 - 28580 - 28590 - 32570 - 32580
			15028	26740 - 26760 - 31/32650 - 31/32660
	SOCAH	Bomba manual	05165P	26740 - 26760
			05682P	28570 - 28580 - 28590 - 32570 - 32580
		Bomba elétrica	05683P	28570PE - 28580PE - 28600PE - 28605PE - 28610PE - 28612PE - 28615PE - 28617PE 33615PE - 33617PE
CILINDROS	50 x 30 C200		05165 V	94700 - 94710 - **33007**
	30 x 45 C300		05449 V	26740 - 26760 - **30003**
	4 EXT C610		05452 V	34352 - 34352PE
	45 x 61 x 76 C780 mancais 40		05933A	32600 - 32600PE
	45 x 61 x 76 C780 mancais 40		05933B	37580 - 39580- 37600 - 37600PE
	SE diâm 30 C300		05934	31650 - 31660 - **31012** - 34780
	45 x 61 x 76 C912		15074 V	33610 - 33610PE - 33612 - 33612PE
	45 x 61 x 76 x 91 C1348		15142	34614PE
	30 x 45 C517		15163	35560
	60 x30 C300		15216	36830
	45 x 61 x 76 x 91 C1190		15305	39610PE - 39612PE
ARMAÇÃO	Armação de cilindro		15094	32600 - 32600PE - 33610 - 33610PE - 33612 - 33612PE - 34614PE
INTERRUPTOR	Interruptor de fim de curso elétrico SPX		15095	32600PE - 33610PE - 33612PE - 34614PE
BATERIA	Bateria 12 V 80 AH 259x186x213 mm		15186	39610PE - 39612PE - 39614PE
	Bateria 12 V 80 AH 278x175x190 mm		15251	37600PE - 34452PE - 32570PE - 32580PE - 32600PE
RETRANSMISSOR	Retransmissor de bomba 12 V SPX		15175	32570PE - 32580PE - 32600PE - 33610PE - 33612PE - 34614PE - 34352PE
	Retransmissor de bomba 12 V SOCAH		15231	33615PE - 33617PE
MANGUEIRAS	LG 1400 + 3/8 reta + 3/8 curva		05449 F	**30003** - 34352PE - 34614PE - 39610PE - 39612PE - 39614PE
	LG 2500 + 3/8 reta + 3/8 curva		05452 F	32615 - 33610 - 33612 - 33617 - 34352 - 35560 - 39614PE
	LG2000 + 3/8 reta + 3/8 curva		05682 F	32570 - 32/39580- 32 37/39600 - 33590 - 33/39610PE - 33/39612PE - 33615PE - 33617PE - 36830
	LG 900 + 3/8 reta + 3/8 curva		05683 F	**31012** - **33007** - 34780 - 37600PE - 39600PE
EMBALAGENS	1 lig. D + 1 curva + 1 ventilação + 1 junta 3/8		EMBALAGEM 05165	**33007**- 36830
	1 lig. D + 1 curva + 1 junta 3/8		EMBALAGEM 05449	35560 - **30003**
	2 lig. D + 2 juntas 3/8		EMBALAGEM 05682	32570 - 32580 - 34352PE - 37600 - 37600PE
	1 lig. D + 1 curva + 1 T + 1 junta 3/8		EMBALAGEM 05899	**31012** - 34780
	1 lig. D + 1 curva + 1 junta + 1 redu.		EMBALAGEM 15074	33610&PE - 33612&PE - 33615PE - 33617PE - 34614PE - 39610PE - 39614PE

Conjunto da bomba elétrica do autónomo* *(para contentores e contentores basculantes, exceto 39560)*	28033
1 Suporte	11587A
2 Bateria 12 V	15186
3 Carregador 12 V 5A (bolsa: 12863)	15097
4 Bomba de depósito 7 L + telecomando	15167
5 Interruptor de fim de curso	15095
6 Tampa	11588
7 Porca de orelha M8	05141
8 Suporte para telecomando	11589
9 Flange para bateria	11412A
10 Feixe de carga	04343
11 Suporte para tomada	13389

* Sem cilindro

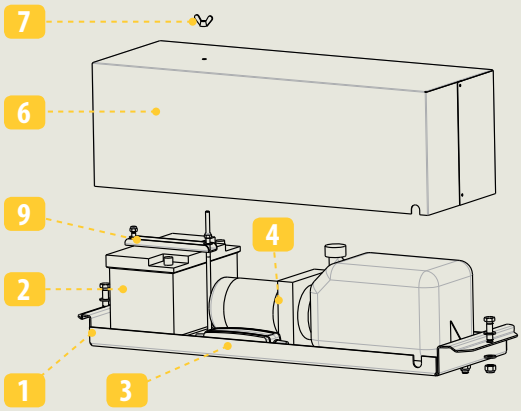

CORRIMÃO, CALÇOS E KIT MOTO 4

por Lider

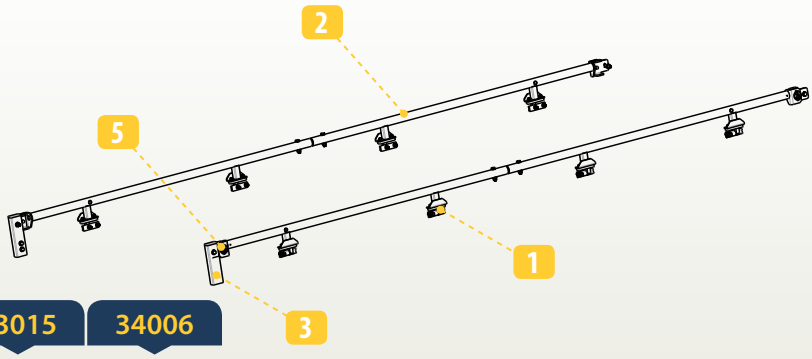

CORRIMÃO	33005	33014	33015	34006
Reboques associados	33630 - 34632	32650 - 33/40655L 32680 - 33/40685L	32670 - 32660 33/40665L	32620 - 34622
1 Articulação	05747	05747	05747	05747
2 Estrutura	12764	12807	12808	12889
3 Mini poste	12399D	12399D	12399D	12399D
4 Corrente	05395	05395	05395	05395
5 Eixo	12765	12765	12765	12765

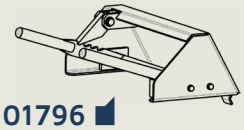

01796

BLOQUEIO DE RODA

37015

CALÇO DE RODA	01796	15288
Reboques em questão	32740 - 32750 32760 - 34770	39790

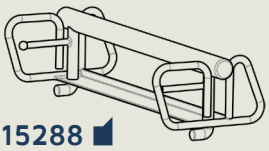

15288

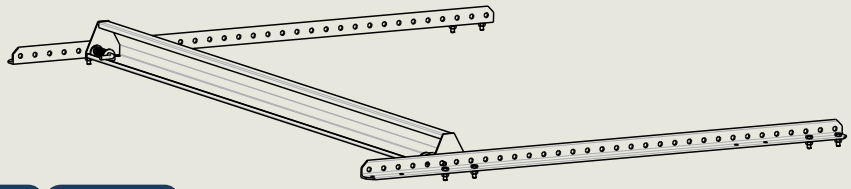

BARRA DE TRAVAGEM DA PLATAFORMA	34005	34004	34003
Reboques em questão	31650/655/660/665 32650/655/660/665 32670/675/680 40655L/685L	33630 - 34632	34620 - 34622
Designação	Calço 2M02 + calha da plataforma 4M & 5M	Calço 1M67 + calha da plataforma 3M50	Calço 1M57 + calha da plataforma 3M

BARRA DE TRAVAGEM MÁQUINA	29004	29005
Reboques em questão	35900 - 35905L 40900 - 40905L	35850 - 35855L 35860 - 35865L 40850 - 40855L 40860 - 40865L

BARRA DE BLOQUEIO	13347	13248	01108	13217
Reboques em questão	40380 40385	40360 - 40370 40375 - 40380 39360 - 38380	34780	36830 36/40386

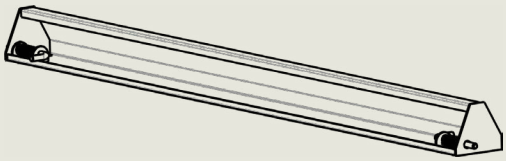

KIT MOTO 4	24913
1 Corrimão dianteiro	11043
2 Corrimão direita	11044
3 Corrimão esquerda	11045
4 Rampa	11135A
5 Suporte de manutenção	11135-09
6 Eixo da rampa	11135-04
7 Suporte para eixo	Ext D: 11166/G: 11167 Int D: 11135C/G: 11135B
8 Cavilha beta 3	05024

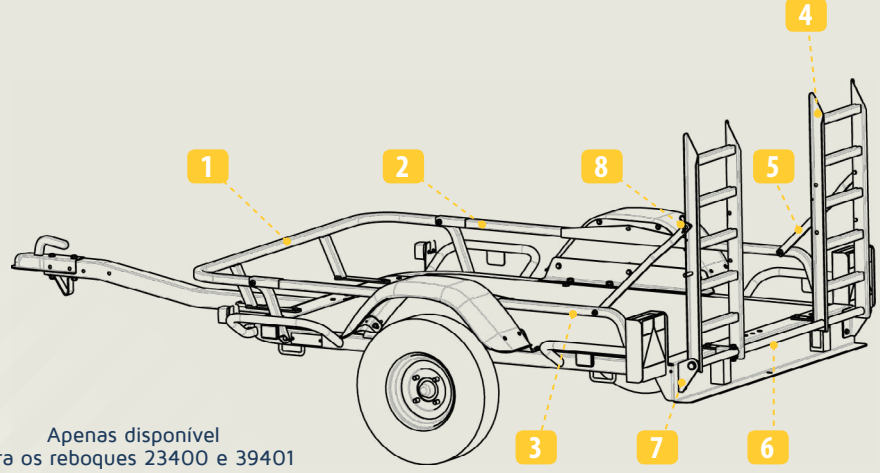

Apenas disponível para os reboques 23400 e 39401

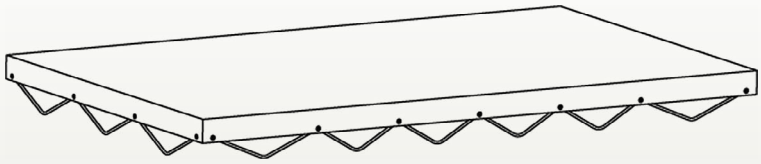

TOLDOS

por Lider

TOLDOS PLANOS	11663	11664	11665	11666	12061	13085
Reboques PARA BAGAGEM	39211	39220	39300	39330 - 39331	39310	35/39550

	13085
CONTENTORES	35/39560

	05101	11133	01331	40006
Reboques ROBUST	32520	32/39530	32/39350 32390	38398

	26009	26010
Reboques MADEIRA	34/39440	34/39450 - 34/39460 - 34470 34480- 34392 - 40393 34352 - 37/39394 - 40395

REDES	15331	15332
Todos os modelos	220 x 150 cm Rede 5,5 x5,5	250 x 160 cm Rede 5,5 x5,5

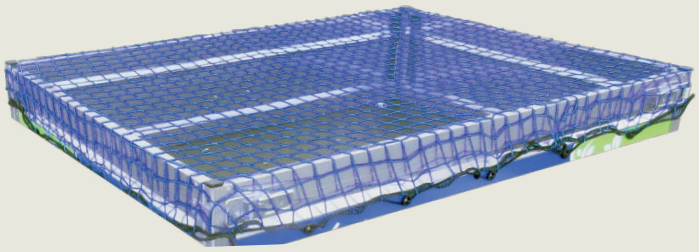

01822

Roldana de toldo
(mín. 30 unidades por encomenda)

13229

Gancho de toldo
(mín. 30 unidades por encomenda)

05954

Cabos elásticos
(em ML)

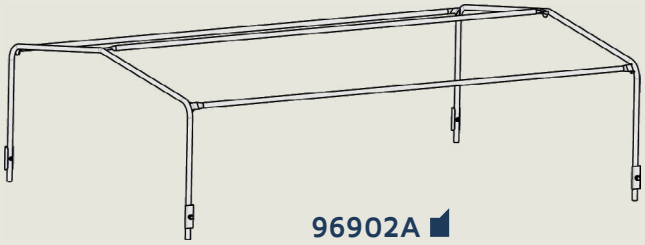

96902A

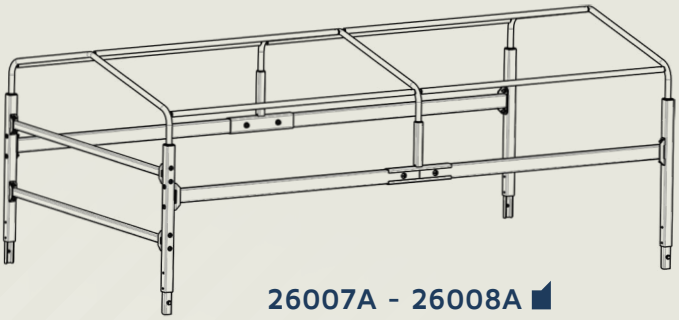

26007A - 26008A

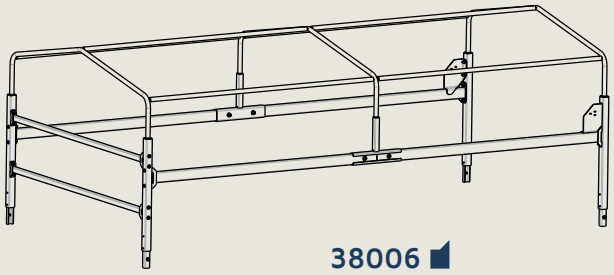

38006

TOLDOS ALTOS*	28017A	28018A	28019A	29015A	38006	39020	96902A	26007A	26008A	38006
Reboques associados	39220	39300	39330 - 39331	39310	38398	39211	29/32350 29/32390	29440 - 32440 34440	32/34/39450 32/34/39460 29/32/34470 29/32/34480 34392-37/39394	38398
1 Toldo	11675	11676	11677	12064	13293	13331	01330	11383A	11380A	13293
2 Arcos	12880	12881	12883	12882	13292	13330	12885	13257	13256	13292

* Os toldos altos são fornecidos em kits de cartão, com peças a encaixar

COMPASSO A GÁS, COBERTURA, BARRAS DE TEJADILHO, BARRAS DE SUPORTE E PORTA-ESCADA

por Lider

COMPASSO A GÁS	05744	05213C	05582	05632	05777	05889	15217
Reboques associados ou coberturas	31031	32360 - 32370 32380 - 32385	24907 32042	24905 - 24906 32039 - 32040 32041...	30/32750 34770	30/32740 30/32760	36830
Designação	Compasso a gás 300 N Curso 200	Compasso a gás 800 N Curso 250	Compasso a gás COBERTURA 600 N	Compasso a gás Cobertura 30 kg	Compasso a gás 40 kg Curso 200	Compasso a gás 90 kg Curso 250	Compasso a gás 30 kg Curso 100

	COBERTURA	29011	29012	29013	31029	31030
	Reboques PARA BAGAGEM	39300	39330 - 39331	39211	39220	39310
1	Mola a gás (unidade)	05632	05632 / 05744	05632	05632	05632
2	Fecho de pressão (unidade)	05538SP	05538SP	05538SP	05538SP	05538SP
3	Dobradiça	01135	01135	01135	01135	01135
4	**BARRA DE TEJADILHO**	**12020**	**12021**	**12022**	**12020**	**12021**

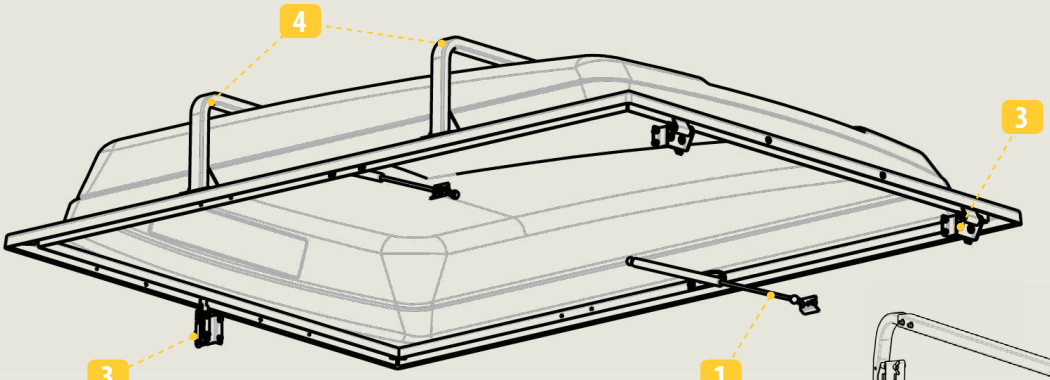

Cobertura + Barras de tejadilho

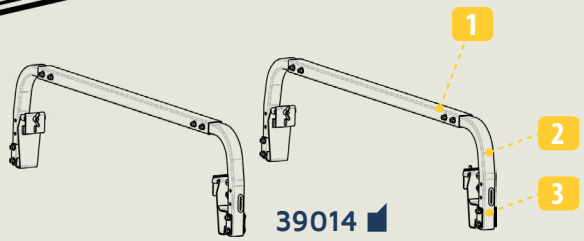

	KIT BARRAS DE SUPORTE	39014
	para bagagem, exceto 35/39550 e Robust 32/39350, 32390 & 37/39394	
1	Dispositivo de bloqueio	01969A
2	Curvo	11158B
3	Ferragem	11158

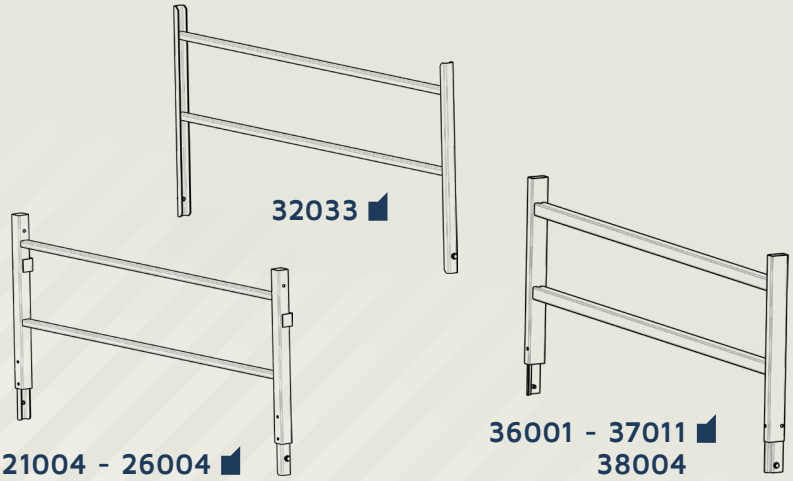

REFERÊNCIA	PORTA-ESCADA
21004	para 32350, 32390, 34392, 34352, 34352PE, 37394, 39350, 39394, 40393, 40395
29019	para 39220, 39300
29020	para 39310, 39330, 39331
32033	para 32/34/39440, 32/34/39450, 32/34/39460 e para 36270, 36280
32034	para 39211
26004	para 32/34470, 32/34480
36001	para 35550, 35560, 39560
37001	para 32570, 32580, 32600
37002	para 33610, 33612
37003	para 34614PE
37011	para 37600, 37/39580,39600,39600PE
38004	para 38398
39006	para 39610PE, 39612PE
39007	para 39614PE

GRADES DUPLAS E GRADES

por Lider

Grades **28020 - 28021 - 28034 28035 - 34012**
para reboques de **Carga**

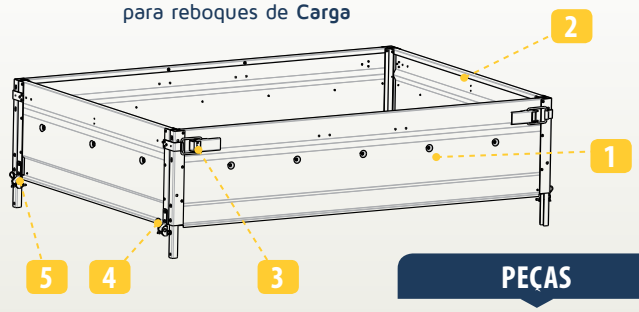

	PEÇAS	28020	28021	28034	28035	34012	38008
	Reboques associados	39220	39300	39330 39331	39211	39300	35550 35/39560
1	Grade lateral	11681	11683	12654	12668	11683	13296C
2	Grade dianteira/traseira	11753	11753	12653	12667	12653	13296D
3	Bloqueio/Fecho de pressão	01652SP	01652SP	01652SP	01652SP	01652SP	15162SP
4	Articulação da grade	11613	11613	11613	11613	11613	-
5	Dobradiça	11685	11685	11685	11685	11685	-
6	Poste AVD/ARG Poste AVG/ARD	-	-	-	-		13296B 13296A

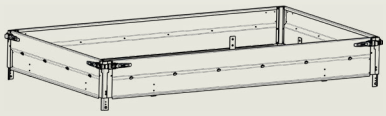

Grades **38008**

	PEÇAS	36010	37009	37010	40004	40007
	Reboques associados	36386	37/39360 40360	37/39370 37/39380 37385	40370 40375 40380 40385	40386
1	Grade lateral	G: 13203E D: 13203F	G: 01273E D: 01273F	G: 01274E D: 01274F	G: 01274E D: 01274F	G: 13360E D: 13360F
2	Grade dianteira	13203C	01273C	01273C	13344C	13203C
3	Quadrado/Flange	11838SP	11838SP	11838SP	11838SP	11838SP

Grades **36010 - 37009 - 37010 40004 - 40007**
para reboques **Robust**

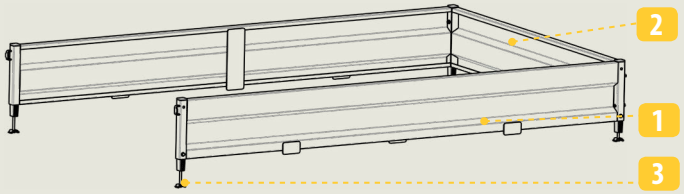

Grades **31003 -33003 - 33010 - 33012**
para plataformas com rodas

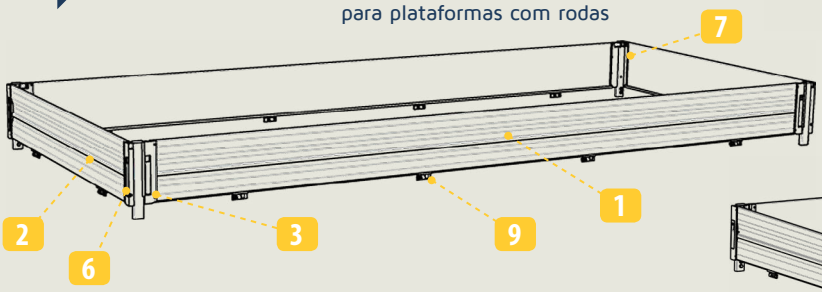

Grades **36004 - 36005**
para plataformas com rodas

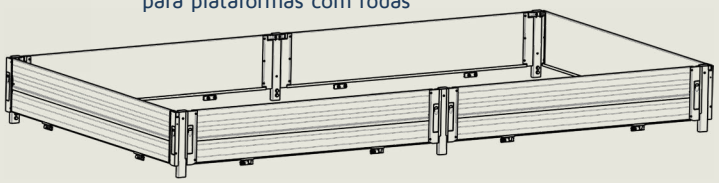

	PEÇAS	31003	36004	36005	33003	33010	33012
	Reboques associados	32/34620 32/34622 41622	32650 32680 40655L 33/40685L	32660 32670 33/40665L 32675	33630 34632	33610 33612	32570 32580 32600
1	Grade lateral	12358	13080	13079	12761	12358	12803
2	Grade dianteira/traseira	12359	12394	12394	12762	12359	12804
3	Fecho da grade esquerda (para grade lateral)	12385	12385A	12385A	12385A	12385A	12385A
4	Fecho da grade direita (para grade lateral)	12386	12386A	12386A	12386A	12386A	12386A
5	Fecho da grade esquerda sem extremidade (para grade transversal)	12387	12387A	12387A	12387A	12387A	12387A
6	Fecho da grade direita sem extremidade (para grade transversal)	12388	12388A	12388A	12388A	12388A	12388A
7	Poste	12356	12356	12356	12356	12356	12356
8	chapa-testa duplo assimétrico Chapa-testa duplo simétrico	12357	12357 12357A	12357 12357A	12357	12357	12357
9	Eixo de articulação	05747	05747	05747	05747	05747	05747

COMPARTIMENTOS
GRADEADOS
chapa perfurada

por Lider

32036 - 32037

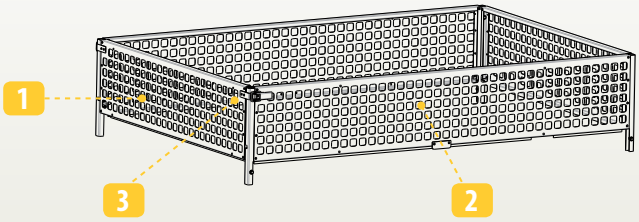

	PEÇAS	32036	32037	39009	39010	39011	39012	39013
	Reboques associados	34/39440 36270	39450-39460 34470 - 34480 34352 - 34392 37/39394 40393 - 40395	39211	39220	39300	39310	39330 39331
1	Grelha dianteira/traseira	12732 F 12732R	12732 F 12732R	13166 F 13166R	12722 F 12722R	12722 F 12722R	13165 F 13165R	13165 F 13165R
2	Grelha lateral	12732G 12732D	12733G 12733D	13166G 13166D	12722G 12722D	13164G 13164D	13164G 13164D	13165G 13165D
3	Fecho de pressão	05465SP	05465SP	05465SP	05465SP	05465SP	05465SP	05465SP

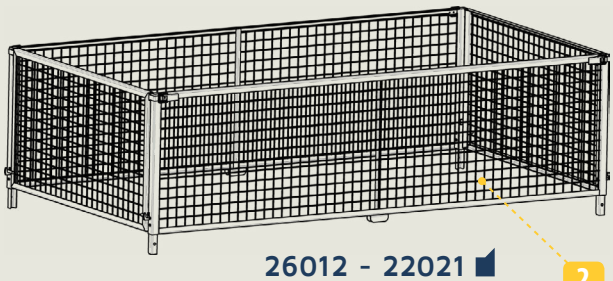

26012 - 22021
34021 - 36002

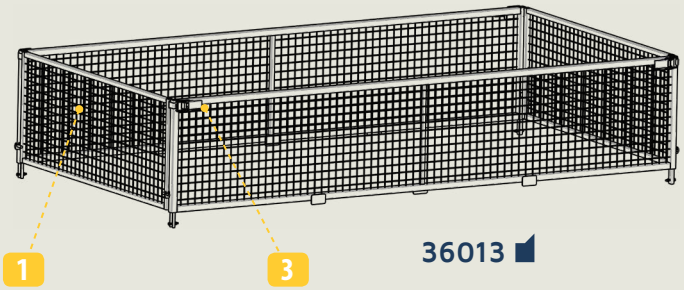

36013

	PEÇAS	39015	39016	39017	39018	39019	29008	26012	22021	34021	36002	36013	38001
	Reboques associados	39211	39220	39300	39310	39330 39331	32350 39350 32390	34440 39440 36270	34/39450 34/39460 34470 34480 36280	34352 34392 37/39394 40393 40395	35550 35560 39560	36830	38398
1	Grelha dianteira/traseira	13167A	13168A	13168A	13170A	13170A	11449A	11449A	01999A	11449A	13084C	13205A	13279A
2	Grelha lateral	13167C	13168C	13169C	13169C	13170C	11984C	11449C	01999C	12990C	13084A	13218B	13279C
3	Fecho de pressão	05465SP	05465SP	05465SP	05465SP	05465SP	05465SP	05465SP	05465SP	05465SP	05465SP	01652SP	01652SP

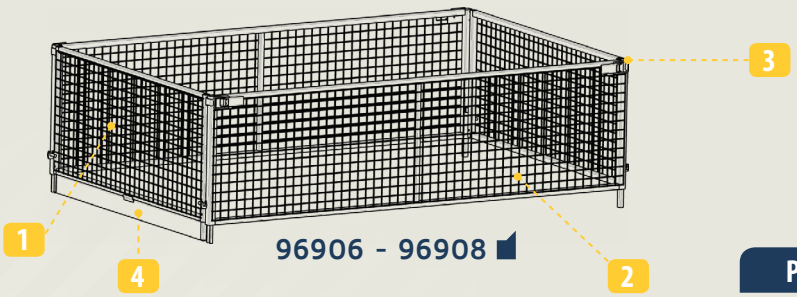

96906 - 96908

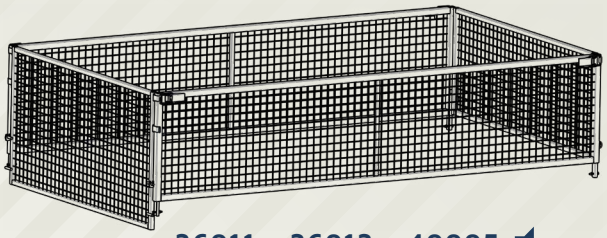

36011 - 36013 - 40005

	PEÇAS	96906	96908	36011	36013	40005
	Reboques associados	37360 39/40360	37/39370 37/39380 37385	36386	40386 36830	40370 40375 40380 40385
1	Grelha dianteira/traseira	01361A	01361A	13205A	13205A	13345A
2	Grelha lateral	01362B	01363B	13205B	13218B	01363B
3	Fecho de pressão	01652SP	01652SP	01652SP	01652SP	01652SP
4	Extensão	13250*	13250*	13264*	13264*	13346*

* Extensão não incluída no conjunto de compartimentos, encomendar separadamente

COMPARTIMENTOS GRADEADOS

por Lider

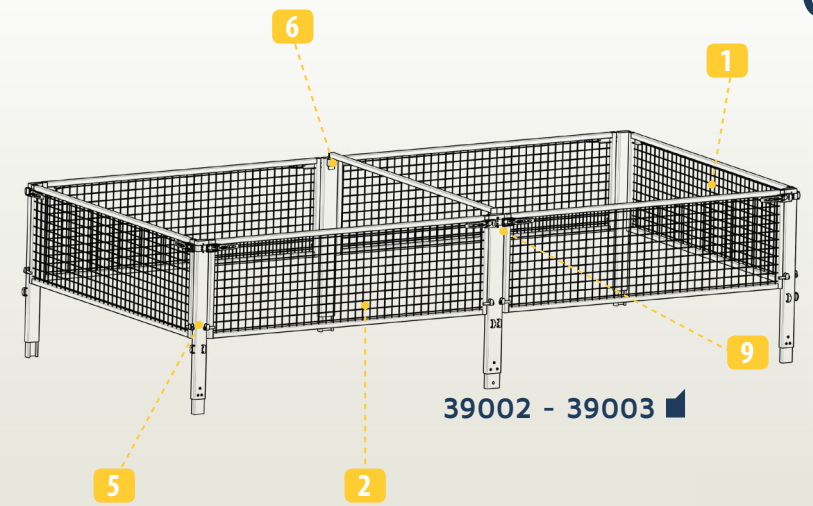

39002 - 39003

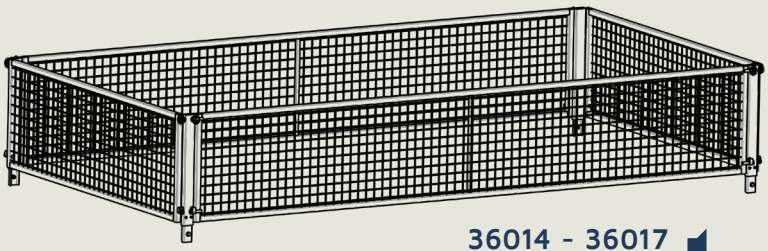

36014 - 36017
para plataformas com rodas

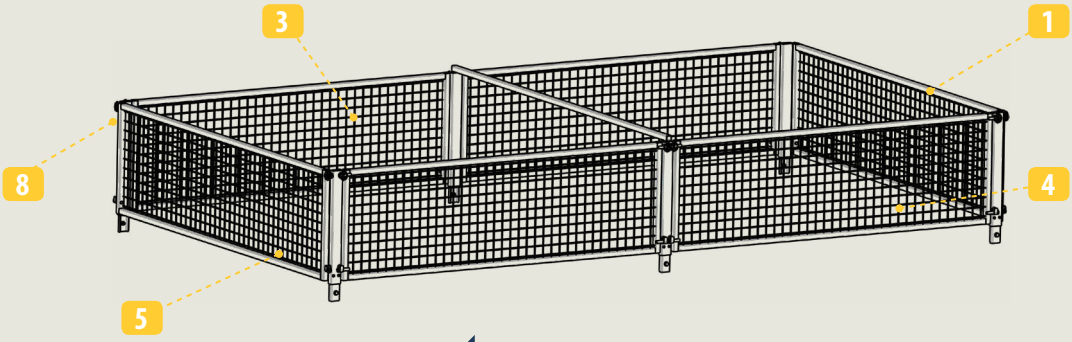

36008 - 36009

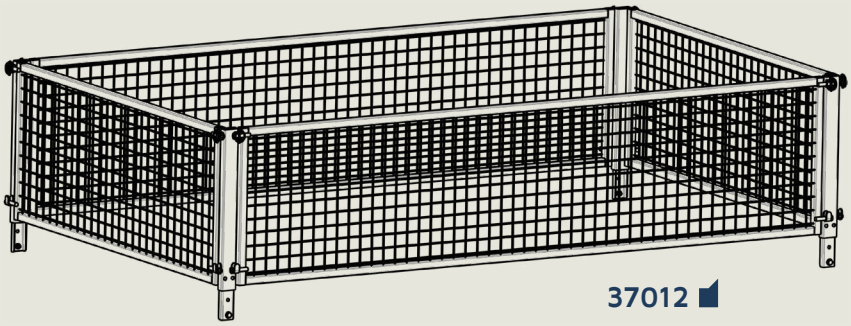

37012

	PEÇAS	39002	39003	36008	36009	36014	36017	37012
	Reboques associados	39614PE	39610PE 39612PE	32650-32680 33/40655L 33/40685L	32660-32670 33/40665L	33630 34632	34620 34622	39600-39600PE 39580
1	Grelha dianteira/traseira	13314S	13319S	13081E	13081E	13219C	13220E	13275E
2	Grelha lateral	13314T	13319T	-	-	13219 F	13220 F	13275 F
3	Grelha lateral G (dianteira e traseira)	-	-	13082 F	13081 F	-	-	-
4	Grelha lateral G (dianteira e traseira)	-	-	13082 F	13081 F	-	-	-
5	Postes	ARD/AVG: 13314B ARG/AVD: 13314A	ARD/AVG: 13314B ARG/AVD: 13314A	ARD/AVG: 13081C ARG/AVD: 13081A	ARD/AVG: 13081C ARG/AVD: 13081A	ARD/AVG: 13081C ARG/AVD: 13081A	ARD/AVG: 13220C ARG/AVD: 13220A	ARD/AVG: 13275C ARG/AVD: 13275A
6	Poste central	13314H	-	13081H	13081H	-	-	-
7	Barra central	13314 K	-	13081 K	13081 K	-	-	-
8	Anilha com clipes	-	-	05392	05392	05392	05392	05392
9	Fecho de pressão	15162	15162	-	-	-	-	-

GUINCHOS

por Lider

	PEÇAS	36021	36022
	Reboques associados	32750/34770	32740 - 32760
1	Guincho	15209	15209
	Cabo com gancho	15214	15214
	Capa para guincho	S10035	S10035
	Manivela de guincho	15212	15212
2	Placa de suporte para guincho	13230	13230
3	Suporte para roldana	11017	11017
4	Roldana	05515	05515
5	Cavilha	05025	05025
6	Perna de apoio	12137	12368
7	Suporte de chapa para roldana	12129	12129

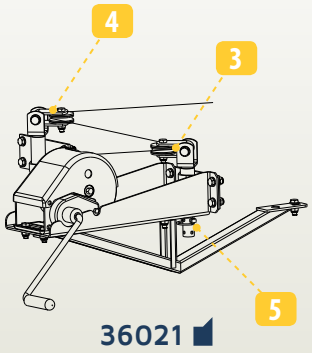

36021

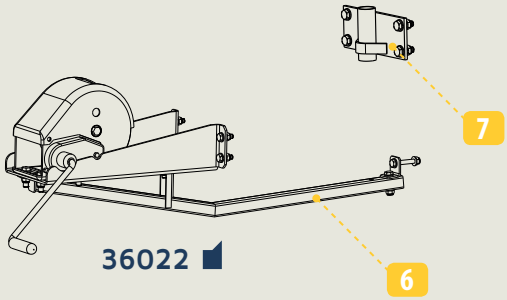

36022

	PEÇAS	31011	36023	33006	34022
	Reboques associados	32650/660/670/680 33/40655L - 33/40665L 33/40685L	39/40360 39/40370 40375-40386 39/40380 37/40385	34620-34622 33630-34632	34780
1	Guincho	15209	15209	15209	15210
	Cabo com gancho	15214	15214	15214	15215
	Capa para guincho	S10035	S10035	S10035	S10036
	Manivela de guincho	15212	15212	15212	15212
2	Placa de suporte para guincho	11479	13230	11479	13029
6	Perna de apoio	-	12665	12766	12665
7	Ferragem interior	12456	-	-	-

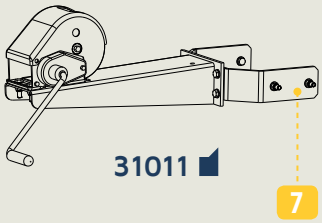

31011

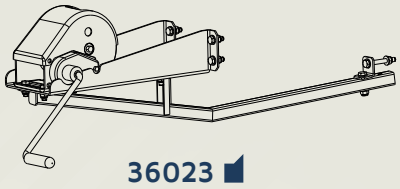

36023

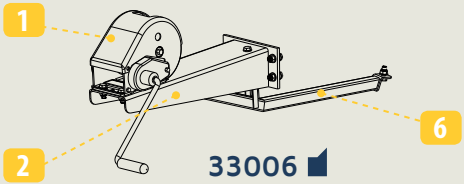

33006

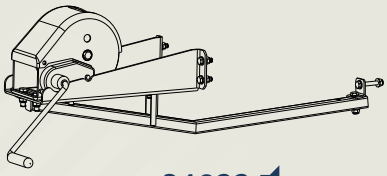

34022

PÉS DE APOIO, PORTA LATERAL, PORTA-PONTES E KITS HIDRÁULICOS

por Lider

32028 - 32035

PÉS DE APOIO PARA CONTENTORES, CONTENTORES BASCULANTES E PLATAFORMAS COM RODAS	32028	32035	12397	37014	36020
Reboques associados	32610 - 32615 32612 - 32617	32570 - 32580 32600	32650 - 32/33655 32670 - 32675 - 32680 32/33685 - 32660 32/33665 - 34614PE	39600 - 39600PE 39580	39610PE 39612PE 39614PE
Designação	Par pé de apoio traseiro	Par pé de apoio traseiro	Pé de apoio traseiro único 1/4 volta	Par pé de apoio traseiro	Par pé de apoio traseiro
Comprimento	480 mm	420 mm	400 mm	420 mm	420 mm

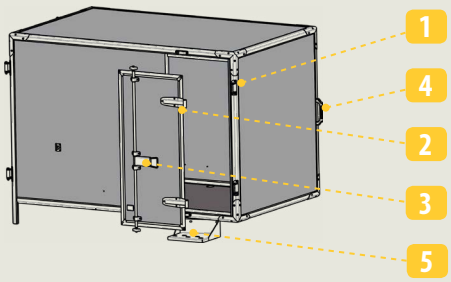

	PORTA LATERAL DA CARRINHA	38018 - 38019 - 38020
1	Dobradiça	12422C
2	Dobradiça	13110P
3	Cremona	12423
4	Pega	12620
5	Degraus	12989

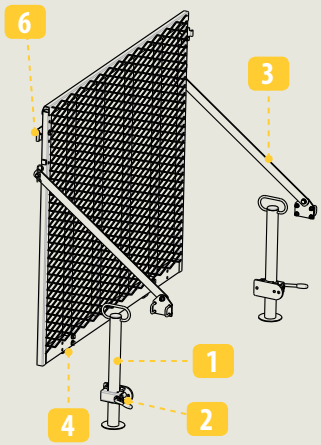

	PORTA-PONTE	34002	38003
	Reboques associados	39350/ 32390/ 34352 34392/ 40393/ 39394 40395/ 34470 / 34480 39440 / 39450/ 39460	38398
1	Pé de apoio	11971	11971
2	Abraçadeira	05065	05065
3	Suporte + flange	12541R	12541R
4	Dobradiça	12541H	12541H
5	Cavilha	05070	05070
6	Chapa-testa	12541G	12541G
7	Ângulo	-	13290H

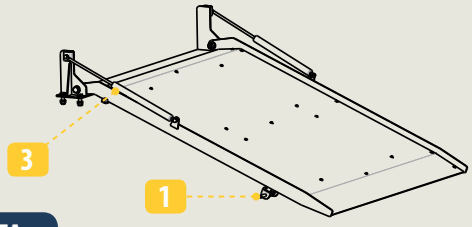

	PORTA-PONTE	34015	34016	34017
	Reboques associados	35/39920 35/38930	35/38960 35/38970	35/38950
1	Fecho de mola	05152SP	05152SP	05152SP
	Chapa-testa	12446	12446	12446
2 3	Compasso a gás	15156	15156	15156

	KITS HIDRÁULICOS DE OSCILAÇÃO	30003	31012	33007
	Reboques associados	32/39750 32/39740 32/39760 34/39770	32650/660 32670/680 33/40655L 33/40665L 33/40685L	33630 34632
1	Bomba completa (bomba/cilindro/mangueira, ver detalhes na página 35)			
2	Porta traseira	-	12398A	12760A
3	Suporte de manutenção	-	12398C	01975
4	Batente cónico	-	05560	05560
5	Cavilha	05025	-	05069
6	Suporte para cilindro	12128	-	-
7	Perna de apoio	12128B	-	12759D
8	Fecho	-	15099	15099
9	Fecho de mola	-	05152SP	05152SP
10	Poste	-	12356	-
11	Chapa-testa dupla	-	12357	12357
12	Articulação da porta traseira	-	12398D*	12398D*

* Por lote de 3 obrigatório

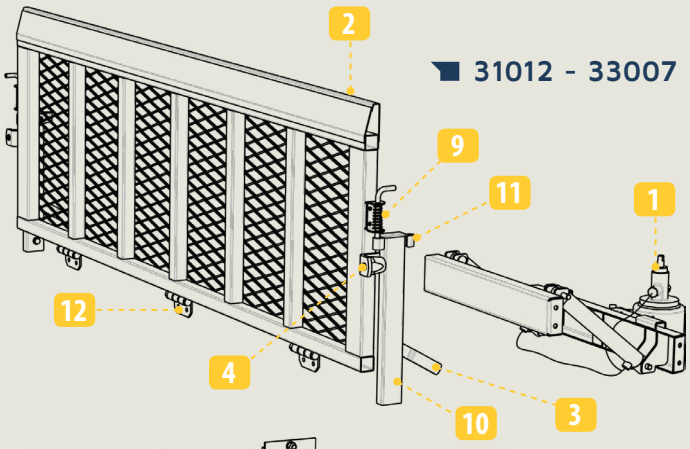

31012 - 33007

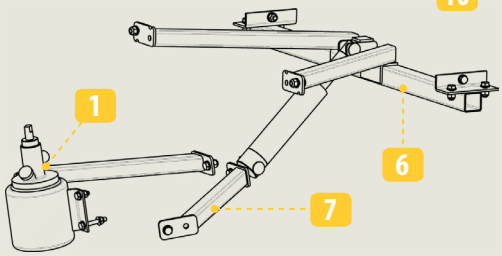

30003

RAMPAS

por Lider

RAMPAS PARA PLATAFORMAS COM RODAS	32031	32032
Reboques associados	32680 - 33/40685L 32660 - 33/40665L	32650 -33/40655L 32670 - 32675L
Designação	Rampa de alumínio 2,95 x 0,30 m + pés de apoio traseiros 12397	Rampa de alumínio 2,50 x 0,32 m + pés de apoio traseiros 12397

12397
pé de apoio individual

39021 PARA 34352-34352PE	Detalhes do kit				
	15308	11971	05065	13178	05184
Designação	Par de rampas curvas (carga: 400 kg)	Pé de apoio D48 L500	Abraçadeira D48	Suporte para rampas	Par de correias de encaixe rápido

PORTA-MOTAS	23916
Designação	Rampa de acesso 1,80 x 0,16 m (carga: 250 kg)

23916

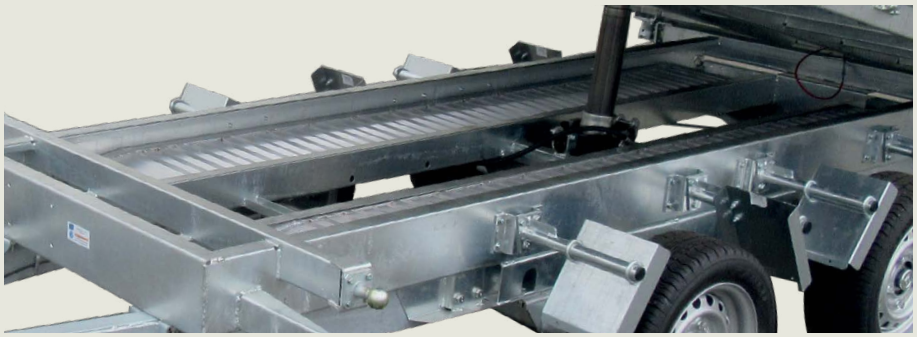

39008 PARA CONTENTORES	Detalhes do kit				
	15307	12397	13049	05994	37007
Designação	2 rampas de alumínio 2,95x0,30 m	Pé de apoio D60 L420	Suporte para pés de apoio	Abraçadeira D60	Conjunto de pés de apoio

34008 KIT SUPORTE PARA RAMPAS	Detalhes do kit		
	12891	12731	05994
Reboques associados	34620 - 34622		
Designação	Suporte para rampas	Pé de apoio 2M50	Abraçadeira

38009 KIT RAMPAS GRANDES	12380G	12380D
Reboques associados	39750 - 39770	
Designação	Rampa esquerda	Rampa direita

35003 35004

RAMPAS PARA PORTA-MÁQUINAS	35003	35004
Reboques associados	35850/855L 860/865L 35900/905L	35850/855L 860/865L 35900/905L
Designação	Rampa de alumínio esquerda completa	Rampa de alumínio direita completa

Para os reboques fabricados até 2012, a substituição das rampas será feita por pares e dará origem à substituição da iluminação da placa

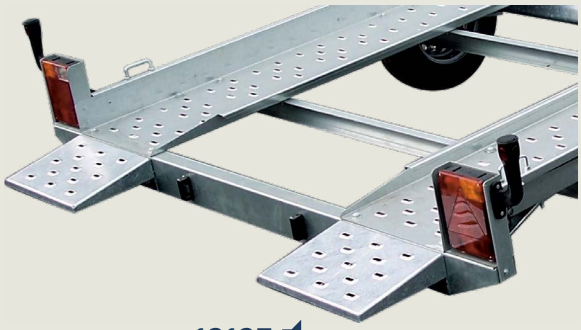

12127

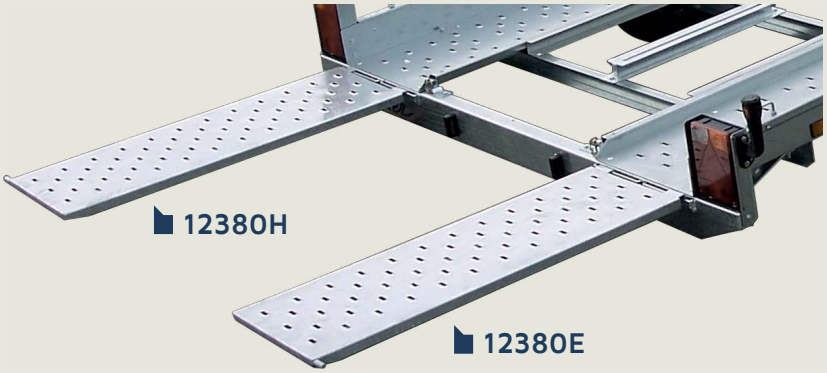

12380H

12380E

RAMPAS PARA PORTA-AUTOMÓVEIS	12127	12127A	12380G	12380D	12380H	12380E
Reboques associados	30750E 32750	34770	30/32740 - 30/32760 OPÇÃO 32750 - 34770		39740 - 39760	
Designação	Rampa pequena individual à unidade		Rampa grande esquerda porta-automóveis 1,20 m	Rampa grande direita porta-automóveis 1,20 m	Rampa grande esquerda porta-automóveis 1,20 m	Rampa grande direita porta-automóveis 1,20 m

05971

01896

RAMPAS DE AÇO	01896
Designação	Conjunto de rampa 1,50 x 0,20 m (carga: 200 kg)

RAMPAS DE ALUMÍNIO	05969	05970	05971	15065	15307	15308
Designação	Par de rampas 2,50 x 0,31 m (carga: 1,6 T)	Par de rampas 2,50 x 0,32 m (carga: 2 T)	Par de rampas 2,95 x 0,30 m (carga: 3,7 T)	Par de rampas 2,50 x 0,30 m (carga: 3,3 T)	Par de rampas 2,95 x 0,30 m (carga: 2,79 T)	Par de rampas curvas 2,00 x 0,20 m (carga: 400 kg)

PISO DE MADEIRA

por Lider

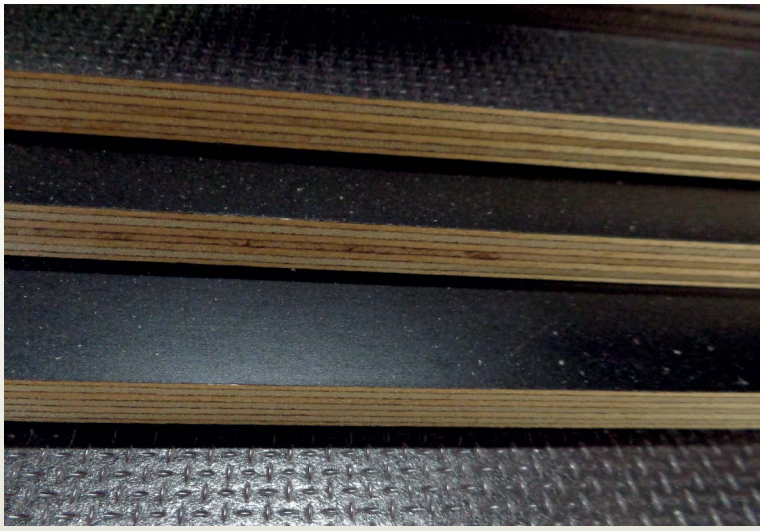

Não se efetuam envios de piso por mensagens, o envio efetua-se através de uma encomenda de reboque.

REFERÊNCIA	DESIGNAÇÃO - DIMENSÕES *(Comprimento x largura x espessura)*
01482	Piso antiderrapante 1623 x 1179 x 12 mm
01965	Piso antiderrapante 1597 x 1152 x 12 - **OPÇÃO** 23921 porta-mota
01967	Piso antiderrapante 1597 x 1562 x 12 - **OPÇÃO** 23922 porta-mota
05158	Piso antiderrapante 2995 x 1500 x 12
05175	Piso antiderrapante 2495 x 1500 x 12
05416	Piso antiderrapante 1963 x 1323 x 12
05510	Piso antiderrapante 1900 x 1500 x 12
05511	Piso antiderrapante 2000 x 1500 x 12
05512	Piso antiderrapante 2495 x 1325 x 12
11008	Piso antiderrapante para 23/32520
11130	Piso antiderrapante para 24/32530
11370	Piso antiderrapante 2495 x 1321 x 12
11371	Piso antiderrapante 1995 x 1321 x 12
11520	Piso antiderrapante 2145 x 1321 x 12
11773	Piso antiderrapante 2500 x 1318 x 12 [jan-10: 1345 ->1318]
11774	Piso antiderrapante 2000 x 1318 x 12 [jan-10: 1345 ->1318]
11818	Piso antiderrapante 1474 x 1132 x 9
11870	Piso antiderrapante 3365 x 1500 x 18
11871	Piso antiderrapante 2870 x 1250 x 18
12225	Piso antiderrapante 1803 x 1385 x 12
12226	Piso antiderrapante 2003 x 1385 x 12
12227	Piso antiderrapante 2303 x 1385 x 12
12367A	Piso antiderrapante 1935 x 970 x 18 **OPÇÃO** 30008 kit piso porta-automóvel
12408	Piso antiderrapante 2995 x 1500 x 15 conforme o plano
12410	Piso antiderrapante 2595 x 1420 x 15 conforme o plano
12412	Piso antiderrapante 2195 x 1350 x 15 conforme o plano
12634	Piso antiderrapante 2500 x 1318 x 10
12635	Piso antiderrapante 2000 x 1318 x 10
12701	Piso antiderrapante 1488 x 1152 x 10
12712	Piso antiderrapante 1668 x 1252 x 10
13028	Piso antiderrapante 1890 x 1498 x 15
15066	Piso antiderrapante 3495 x 1600 x 12
15207	Piso antiderrapante 3195 x 1600 x 12
15255	Piso antiderrapante 2500 x 2000 x 15
15256	Piso antiderrapante 2000 x 2000 x 15

REFERÊNCIA	DESIGNAÇÃO - DIMENSÕES *(Comprimento x largura x espessura)*
11361	Piso plano 1327 x 356 x 9 - grade dianteira
11362	Piso plano 2500 x 356 x 9 - grades laterais
11363	Piso plano 1318 x 340 x 9 - grade traseira
11365	Piso plano 2000 x 356 x 9 - grades laterais
11521	Piso plano 2150 x 356 x 9 - grades laterais
11808	Piso plano 1525 x 320 x 9 - grades laterais 30435
11815	Piso plano 1080 x 316 x 9 - grades dianteira e traseira 30435
11903	Piso plano 2494 x 356 x 9 - grades laterais [jan-10: 345 ->356]
11904	Piso plano 1994 x 356 x 9 - grades laterais [jan-10: 345 ->356]
12916	Piso plano 1275 x 250 x 9
12926	Piso plano 1185 x 250 x 9
12642	Piso plano 2494 x 306 x 9
12643	Piso plano 1994 x 306 x 9
12647	Piso plano 1318 x 290 x 9
12906	Piso plano 2500 x 1250 x 9
12907	Piso plano 2000 x 1160 x 9
15140	Piso plano 3700 x 1600 x 12
15164	Piso plano 2500 x 1440 x 10
15252	Piso antiderrapante 2500 x 1500 x 9
05248	Parafuso de piso TF PHIL / CARR A AIL 5,5 x 38 ZN

(mínimo 50 unidades por encomenda)

FECHOS E ACESSÓRIOS

por Lider

01135

01635

05465SP

01414*

05451SP

01652SP

05804SP

05351

05591

05450SP

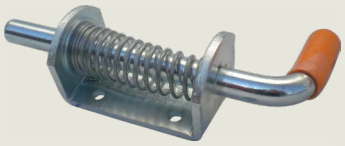
05152SP

11123

11119SP

05747

05466

05538SP

11122SP

05070
cavilha
11200*

12703

12702

12538ASP

15232

15099 °

12864

15162SP

12704

13118

15356

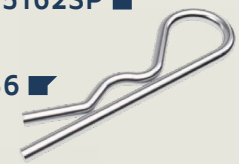

REFERÊNCIA	DESIGNAÇÃO ACESSÓRIOS	*Mínimo de encomenda*
05024	Cavilha Beta 3	30
15356	Cavilha Beta 4	30
05352	Batente Cheston (d:5/D:24/A10)	10
05560	Batente cónico A = 45	10
05350	Batente cónico A = 60	10
15187	Extremidade de entrada D30	10
15105	Extremidade de entrada 30 x 30	10
05867	Extremidade de entrada 35 x 35	10
05517	Extremidade de entrada 60 x 30	10
05118	Extremidade de entrada 40 x 40	10
05248	Parafuso piso 5,5x38	20

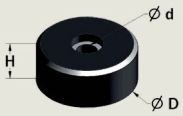

05352

05350

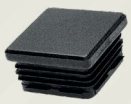
15105

05517

REFERÊNCIA	DESIGNAÇÃO DOS ACESSÓRIOS
01135	Dobradiça
01414	Suporte de fixação
01635	Chapa-testa
01652SP	Fecho
05152SP	Fecho de mola sem chapa-testa zincado
05351	Argola rebatível
05450SP	Fecho de grade
05451SP	Bloqueio excêntrico
05465SP	Fecho de pressão
05466	Chapa-testa
05538SP	Fecho de pressão da cobertura
05591	Fecho de pressão da grade
05747	Articulação da grade de alumínio
05804SP	Argola do gancho basculante
11119SP	Articulação da grade
11122SP	Suporte para grade
11123	Argola de fixação
11200SP	Suporte de fixação
12538ASP	Argola de fixação da calha
12702	Dobradiça de carga
12703	Batente de carga
12704	Gancho dianteiro da carga
12864	Gancho dianteiro
13118	gancho fecho 1190daN
15099	Fecho 1190daN (argola única: 15232)
15162SP	Fecho ZB-01D
15232	Argola do gancho basculante

* argola 05804 - ° argola 15232

Lider

CONCEÇÃO E FABRICO
DE **REBOQUES RODOVIÁRIOS**

15316

3 662661 005922

www.lider.fr